DAISY WHEEL V3

ATEX - EUROPE

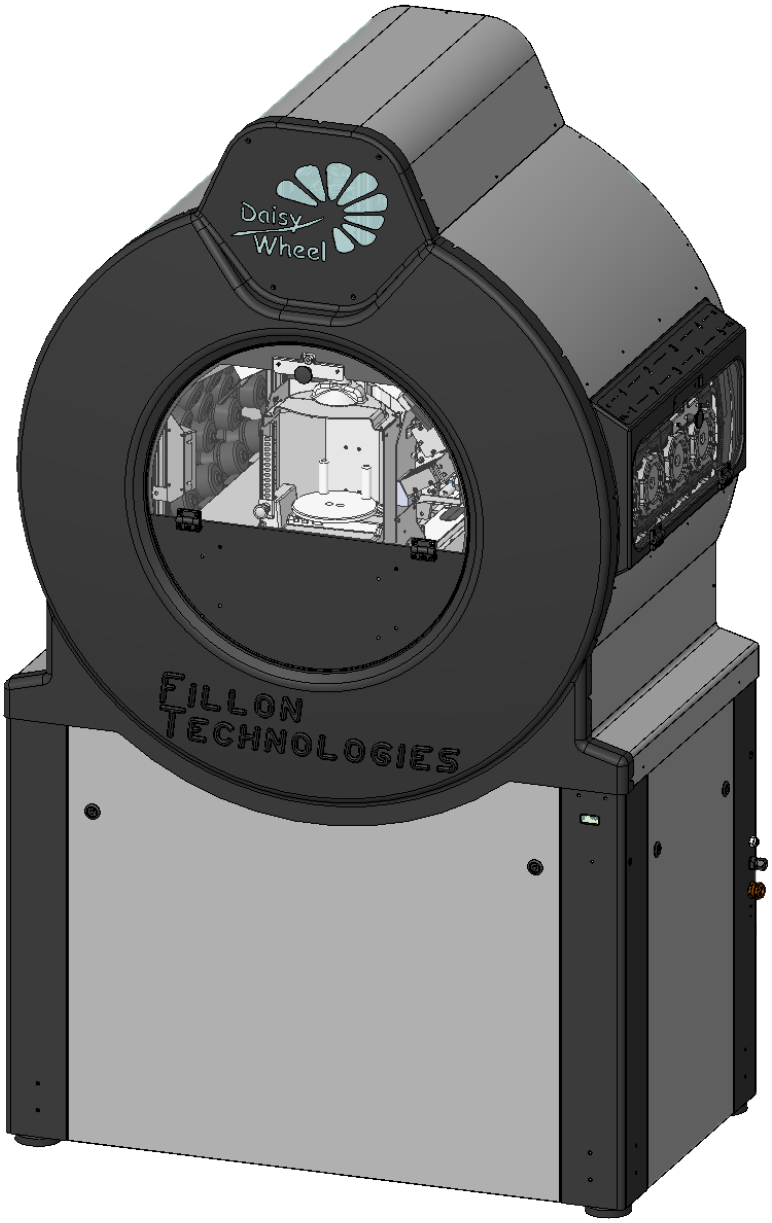

GEBRUIKERSHANDLEIDING
NL – 01/2025

E21822 B

Fillon Technologies

Fillon Technologies heeft een kleurpreparatiemachine bedacht, ontworpen en vervaardigd die ongeëvenaard is op de automotive markt.

Nauwkeurige en geautomatiseerde dosering

De Fillon Technologies Group heeft speciale technologieën ontwikkeld die Daisy Wheel echt uniek maken:

• Geautomatiseerde dosering met behulp van een klep, een elektromagneet, een weegschaal en speciale software om al deze componenten in realtime met elkaar te verbinden,

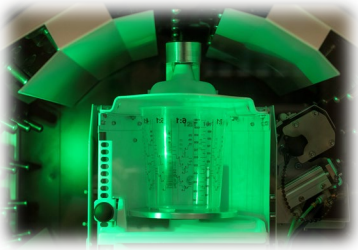

• Gegarandeerde nauwkeurigheid van +/- 0,05 g,

• Herhaling van dosering,

• Automatisering van de voorbereiding van de kleur van carrosserielakken.

Behoud van verf

Om het probleem van het behoud van verf op te lossen, heeft Fillon Technologies een luchtvrije fles ontwikkeld die voortijdige verdamping van verfcomponenten voorkomt. Ten slotte voorkomt Daisy Wheel, dankzij de rustig mengende continue rotatie, bezinking van de verf.

Handschoenen en veiligheidsbril moeten worden gedragen bij het bedienen van de machine.

INHOUDSOPGAVE

4 Algemene presentatie

5-6 Voorafgaande vereisten

7 Installatie

8-21 Gebruik

- *8-9 Toegang tot webinterface*
- *10-14 Formulegietproces*
- *15-20 Vervanging van de fles*
- *21 Vullen van reinigingsmiddelen*

22 Verfvoorraad

23 Gebruikershandleiding

24 Contact met After sales

25 HULPMIDDELEN

26 Update

27-31 Onderhoudsadvies

- *28 Reiniging van de koepel*
- *29 Reiniging van de weegschaalbak en informatie over het gebruik van de weegschaal*
- *30 Reiniging van de deuren en reiniging van de geleiderails*
- *31 Reiniging van de lekbak*

32 Onderhoud van kleppen

33-35 Foutcodes

36-37 Veiligheidsinstructies

38-39 Storingen en oplossingen

40 Markering en gebruiksspecificaties

41 EU-conformiteitsverklaring

ALGEMENE PRESENTATIE

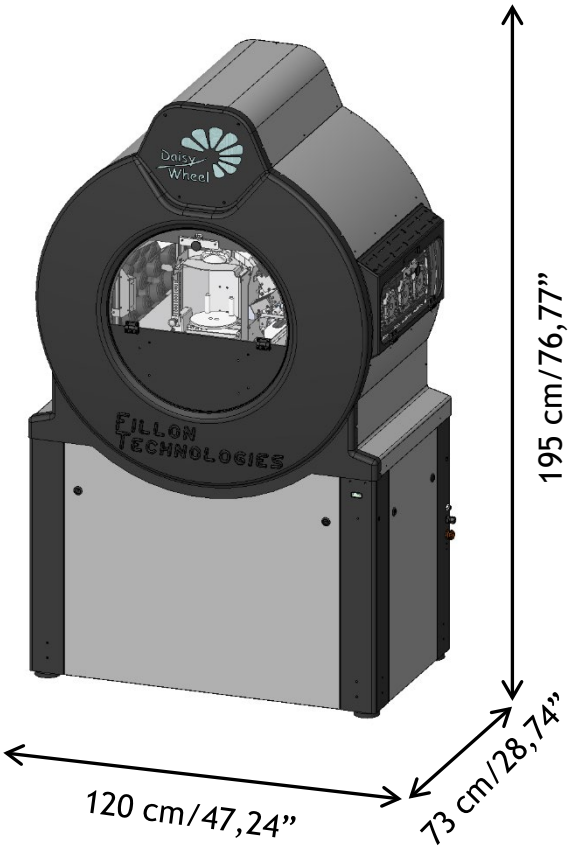

Nettogewicht zonder flessen: 211 kg

Daisy Wheel

0,5L 1L

Flessen en kleppen (hetzelfde voor beide soorten flessen)

Schoonmaakmiddelen

<u>Accessoires voor Daisy Wheel (niet geïntegreerd in de apparatuur)</u>:

Router

Klemstation + Momentsleutel

VOORAFGAANDE VEREISTEN

✓ **Apparatuur die nodig is voor de installatie van het Daisy Wheel en die niet wordt meegeleverd**

- Een tweede steuntafel met Daisy Wheel die het opspanstation kan vasthouden.
- Een persluchtadapter voor een buis met een diameter van 6 mm voor aansluiting op het persluchtnet.
- Een RJ45 6/FTP-categorie rechte internetverbindingskabel om Daisy Wheel-computer aan te sluiten met de installatie.

✓ **Vereiste aansluitingen die door de gebruiker moeten worden voorzien voor de installatie van het Daisy Wheel:**

- Luchtaansluiting:

▪ De machine moet op het persluchtnet worden aangesloten met een persluchtslang met een diameter van 6 mm. De luchttoevoer moet droog zijn, zonder een spoor van vocht en geregeld zijn tussen 6 en 10 bar (87 en 116 psi). Het netwerk moet uitgerust zijn met een regulatorfilter en een waterreservoir (dit materiaal wordt niet geleverd door Fillon Technologies of zijn erkende leverancier)
De netwerkdruk moet tussen 6 en 8 bar (87 en 116 psi) liggen.

- Elektrische aansluiting:

• Controleer of de kenmerken van de voor de machine bestemde voeding overeenkomen met die op het identificatieplaatje. Deze apparatuur is ontworpen om te werken met een stroomvoorziening (primaire zijde) :
U = 100-240 V / 50-60 HZ – I = 4 A. De secundaire spanningvan het Meanwell-blok levert 24 V die de machine van stroom zal voorzien.

De ingang is onder 24 V ⎓ 8 A,

▪ Het wordt ten zeerste aanbevolen te controleren of de elektrische installatie in overeenstemming is met de nationale elektrische codes en met de plaatselijke voorschriften.
▪ De apparatuur moet worden geïnstalleerd met een elektrisch beveiligingssysteem dat voldoet aan de voorschriften.
▪ Een differentieelschakelaar van 30 mA moet worden aangebracht ter bescherming van personen en van de apparatuur.
▪ Zorg ervoor dat de ruimte die u gebruikt een aardingspunt heeft dat alleen door uw Daisy Wheel gebruikt wordt.

Aarding Daisy Wheel. Deze handeling moet door een andere erkende technicus dan van Fillon Technologies uitgevoerd worden

✓ **Omgevingstemperatuur om Daisy Wheel te gebruiken:**

- 5 °C/41 °F < Temperatuur < 35 °C/95 °F

WAARSCHUWING: Als het Daisy Wheel eenmaal geïnstalleerd is, mag de machine niet meer verplaatst worden.

BELANGRIJK: **Het Daisy Wheel moet op een vlakke ondergrond worden geïnstalleerd.**
Het Daisy Wheel moet geïnstalleerd worden naast elk onderdeel van de apparatuur dat trillingen kan veroorzaken.
Het Daisy Wheel moet 24 uur per dag aangesloten blijven.
Alle kleuren die buiten het DW zijn opgeslagen, maar die gereserveerd zijn voor het vullen van de machine, moeten op de optimale gebruikstemperatuur in het DW worden bewaard (zie de aanbevelingen van de verffabrikant).

VOORAFGAANDE VEREISTEN

- IT-aansluiting:

De juiste bediening van het Daisy Wheel, software-updates, foutdiagnose en -oplossing op afstand hangen allemaal af van de hieronder beschreven installatievoorwaarden:

- Het Daisy Wheel moet aangesloten worden op de router die erbij geleverd wordt.
- De PC (niet meegeleverd) die gebruikt wordt om het Daisy Wheel te besturen moet aangesloten zijn op de router (vereiste configuratie: Windows 10 of hogere versies).
- Een RJ45 6/FTP-categorie rechte internetverbindingskabel (niet meegeleverd) moet op de router aangesloten worden.
- Er moet een GPS-antenne geïnstalleerd worden

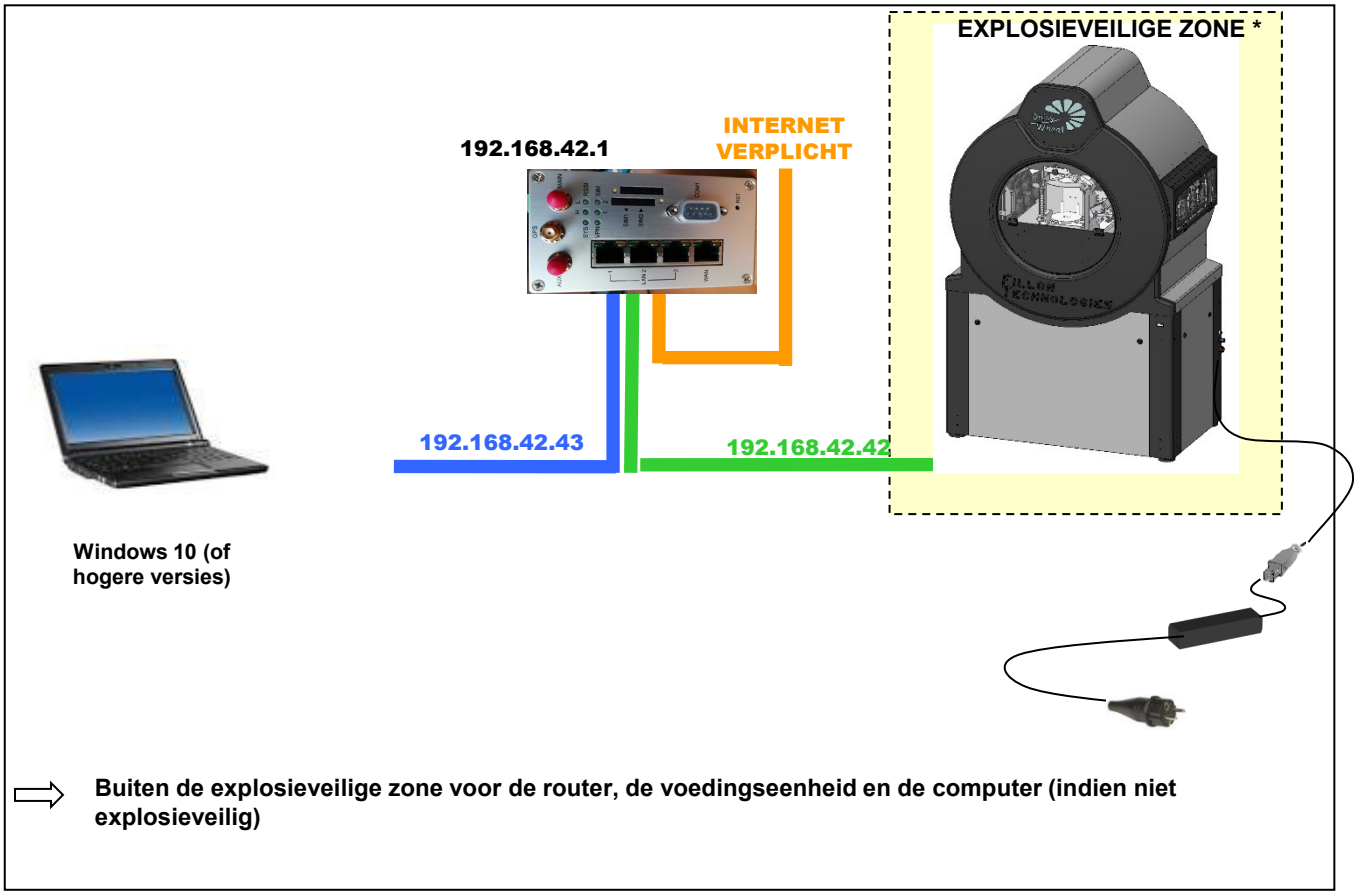

Onafhankelijk van de configuratie van de inrichtingen moeten de poorten 22, 80, 123, 514, 2020 open staan voor deze netwerksubgroep.

De volgende software moet op de besturings-PC geïnstalleerd worden:
Phobos (Remote Assistance - FR / EN / DE), Firefox

INSTALLATIE

✓ Transport en hantering:

De apparatuur wordt geleverd in een speciale houten kist om de veiligheid tijdens het vervoer en de opslag vóór de installatie te garanderen.

✓ Installatie:

Daisy Wheel kan alleen geïnstalleerd worden door Fillon Technologies-technici of door Fillon Technologies erkende technici, die als enige bevoegd en geautoriseerd zijn voor de installatie en ingebruikstelling van de apparatuur.

Als de machine eenmaal geïnstalleerd is, mag deze alleen gebruikt worden als de machine op zijn poten staat (in geen geval op de wieltjes, die alleen voor de installatie gebruikt mogen worden).

GEBRUIK

✓ **Soft mixing-modus :**

Wanneer uw machine niet in gebruik is, gaat hij na 1 uur automatisch in de soft mixing-modus*, om uw verf te sparen.
Deze modus wordt gesignaleerd door een blauw led-lampje in de machine.

✓ **Toegang tot de controle-interface van het DWWI (webinterface) :**

Om de webinterface te openen, opent u Firefox en voert u het IP-adres van de machine in de navigatiebalk of het domein (https://panel.daisywheel.fr) in.

Wanneer u op de startpagina van de webinterface komt, voert u uw gebruikersnaam en wachtwoord in (meegedeeld tijdens de installatie):

<u>Nota: 1 gebruiker = 1 gebruikersnaam en elke gebruiker moet zich afmelden als de volgende gebruiker zich wil aanmelden</u>.

**soft mixing: term die wordt gebruikt om de voortdurende rotatie van het wiel aan te duiden*

GEBRUIK

✓ Daisy Wheel-interface :

✓ Eenmaal aangesloten komt u op de Daisy Wheel-interface van waaruit u toegang hebt tot de volgende verschillende menu's :

✓ Om de formule te starten, klik op de knop 'Gieten'.

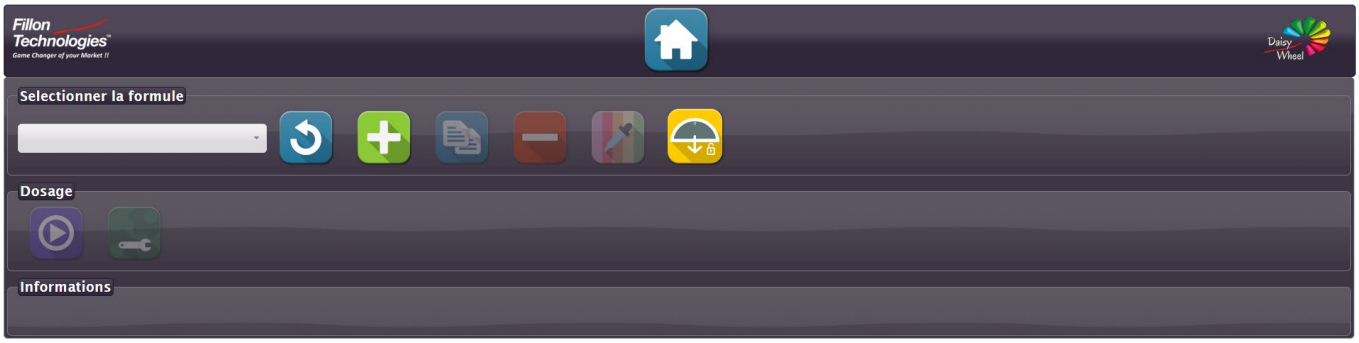

GEBRUIK

Handschoenen en veiligheidsbril moeten worden gedragen bij het bedienen van de machine.

✓ Formulegietproces :

1. Druk op de knop “Vernieuwen” om de formule van de kleurensoftware op te halen.
2. Selecteer in de tabblad « Gieten » van de interface van Fillon Technologies de formule die moet worden uitgevoerd. Klik vervolgens op de knop om de formule te starten (voer indien nodig de gewenste hoeveelheid in):

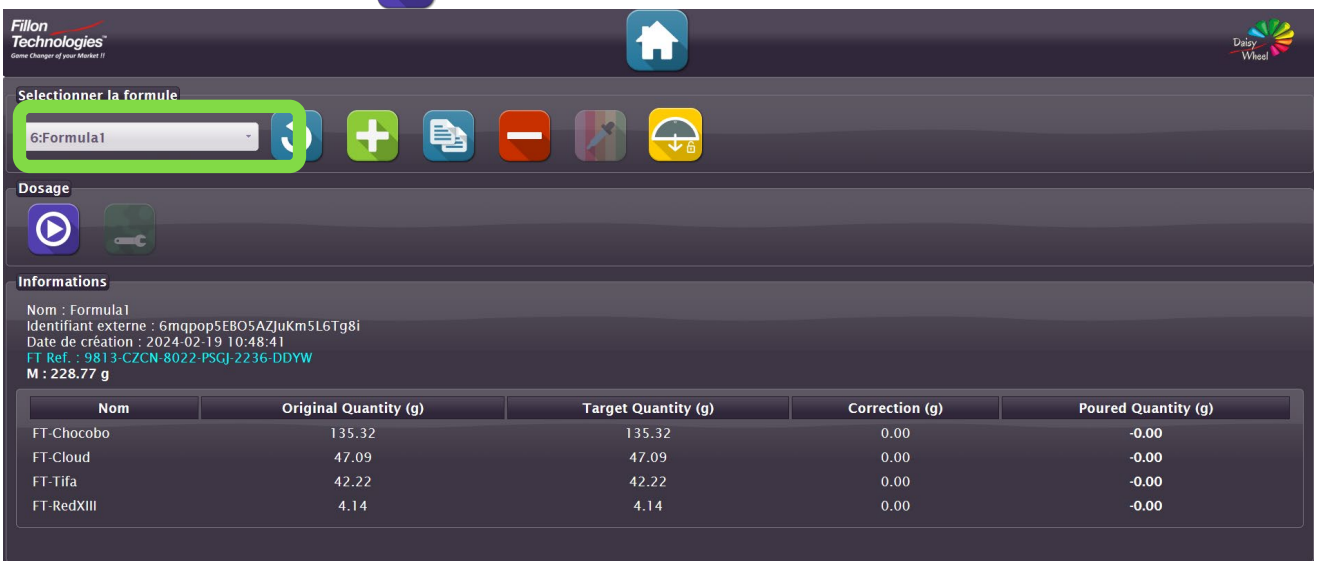

3. De beker wordt automatisch gedetecteerd. Zolang deze niet op de juiste plaats is geïnstalleerd, is de knop 'Formule nu starten' niet beschikbaar.

GEBRUIK

Handschoenen en veiligheidsbril moeten worden gedragen bij het bedienen van de machine.

4. Open de voorklep en plaats de beker op de weegschaalbak. Zorg ervoor dat de capaciteit past bij de te doseren hoeveelheid

De te doseren hoeveelheid (in g) verschijnt automatisch, zodat u de inhoud van de beker kunt selecteren.

Pas vervolgens de positie van de weegschaal aan dankzij het verstelbare plateau:

De bovenkant van de beker moet zich het dichtst bij de koepel bevinden (~1 cm)

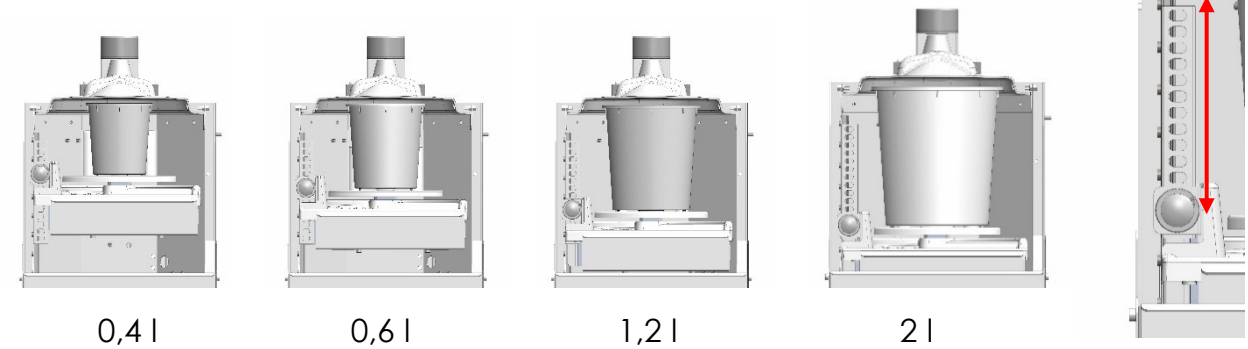

5. Zodra de beker correct is geplaatst, wordt hij door de machine gedetecteerd. Klik dan op de knop 'Formule starten' die nu beschikbaar is.

Indien de aangegeven massa niet overeenstemt met uw behoeften, annuleer dan de formule.

Handschoenen en veiligheidsbril moeten worden gedragen bij het bedienen van de machine.

6. Als de hoeveelheid verf niet voldoende is, verschijnt een venster waarin u wordt gevraagd de fles(sen) te vervangen. Klik op « Herladen geselecteerd » (zie « Vervanging van fles » van handeling 4.

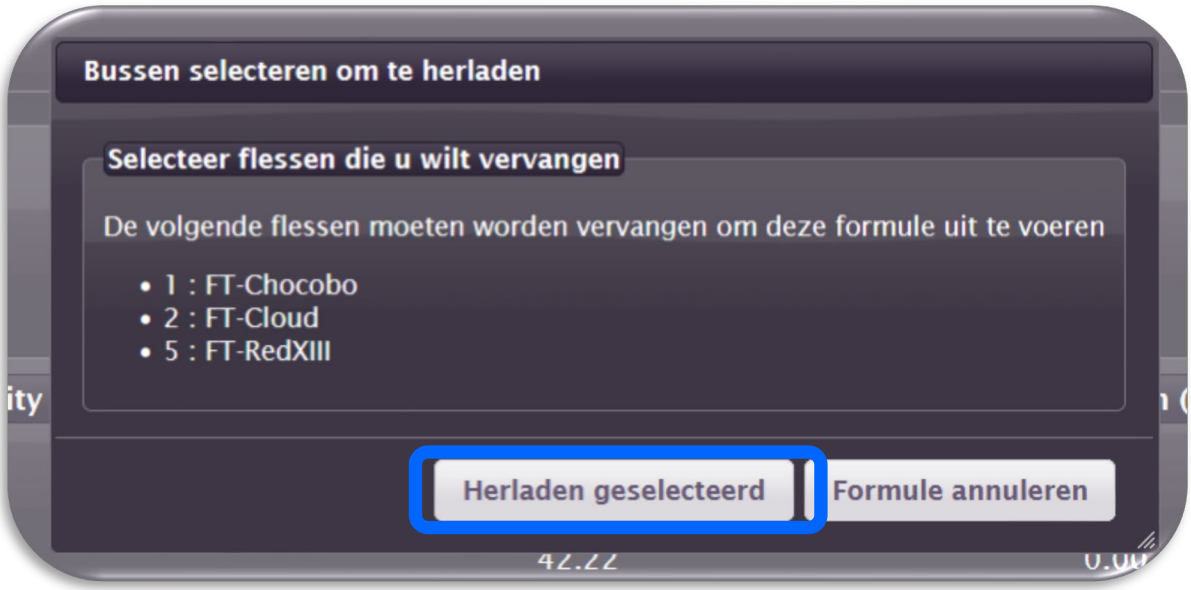

7. Tijdens het gieten, *verschijnt een venster dat aangeeft dat de formule in bewerking is en de deur* ***niet open mag staan***.

GEBRUIK

Handschoenen en veiligheidsbril moeten worden gedragen bij het bedienen van de machine.

8. De formule kan op elk moment worden gepauzeerd indien nodig. Klik op « Start de formule nu » om het gieten te starten.

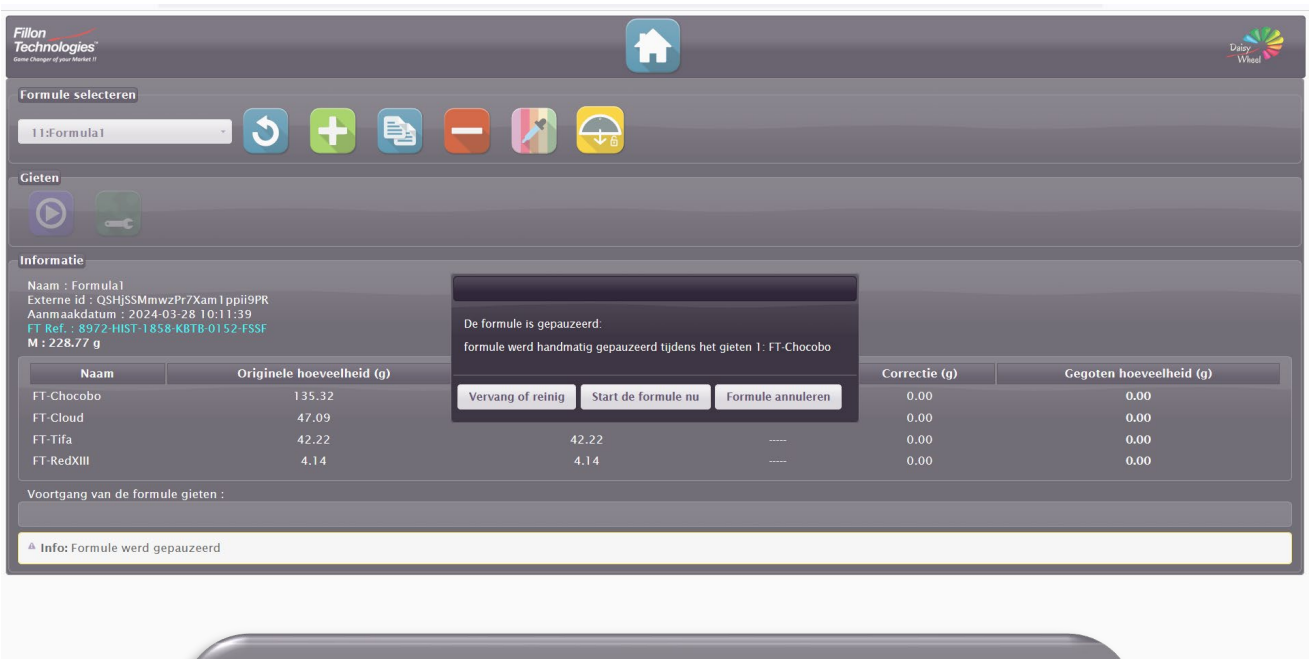

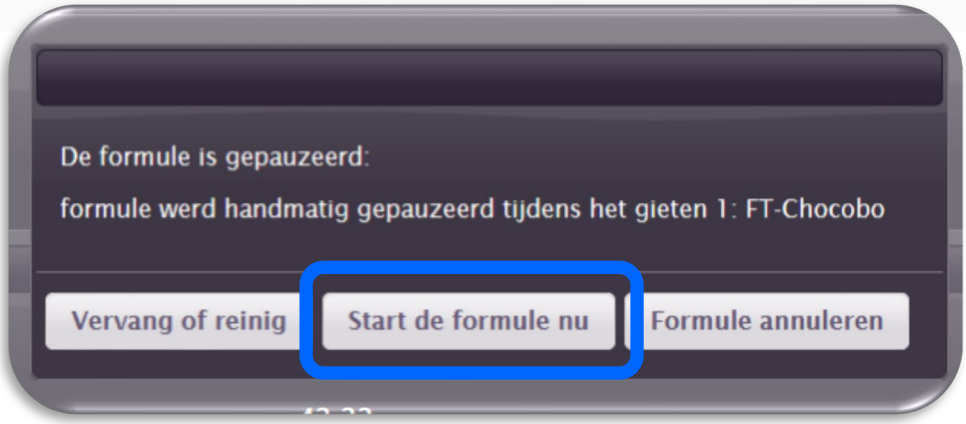

Waarschuwing: vergeet niet de deur te sluiten om terug te keren naar de soft mixing-modus (goed behoud van de verf)

GEBRUIK

Handschoenen en veiligheidsbril moeten worden gedragen bij het bedienen van de machine.

9. Wanneer het gieten voltooid is, zijn er twee mogelijkheden:

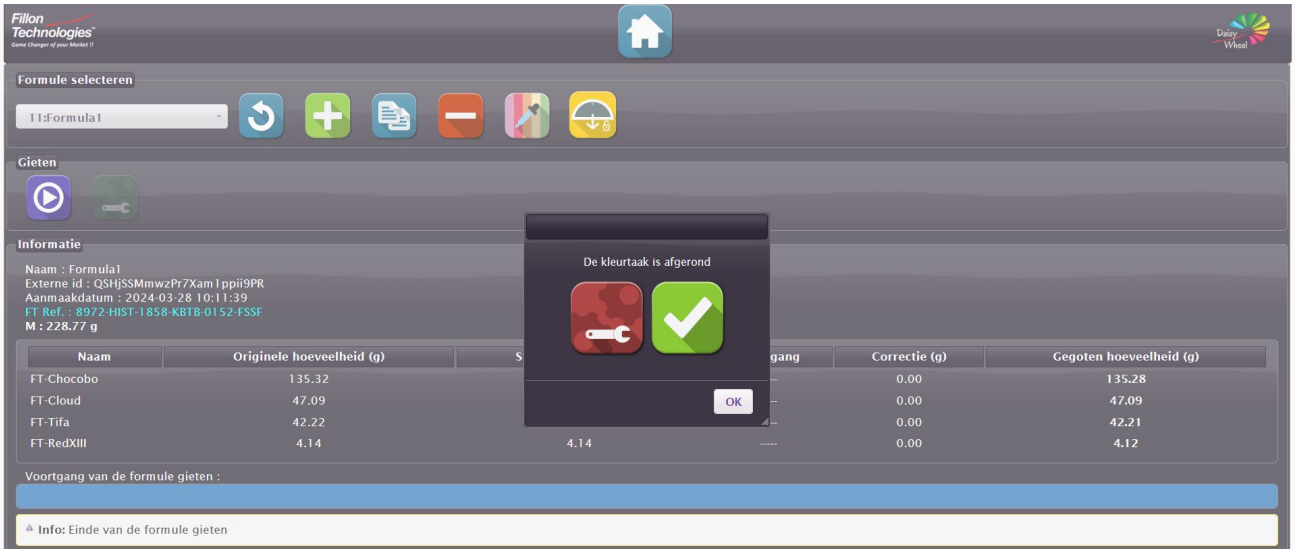

- **De kleuropdracht is correct voltooid:**
Een groene knop verschijnt.
Volgens de Color-software, kan het venster automatisch verdwijnen.
Afhankelijk van de gebruikte Color-software, kan de zojuist voltooide formule automatisch worden geannuleerd.

- **De kleuropdracht is niet correct voltooid:**
Een rode knop verschijnt.
In dit geval geeft een banner onderaan het scherm, wanneer op ok wordt geklikt, het soort fout aan.
Neem contact op met uw DW-ondersteuning en geef duidelijk de weergegeven foutcode aan.

Waarschuwing: vergeet niet de deur te sluiten om terug te keren naar de soft mixing-modus (goed behoud van de verf)

GEBRUIK

Handschoenen en veiligheidsbril moeten worden gedragen bij het bedienen van de machine.

✓ Vervanging van lege flessen:

1. Open het tabblad « Vervangen »

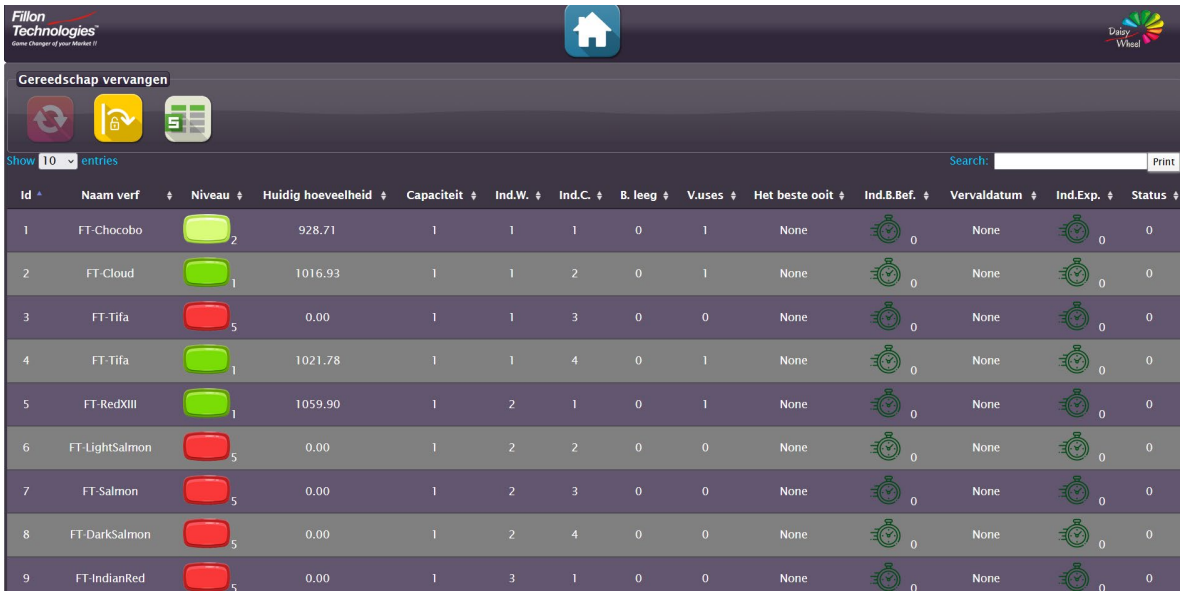

Id	Naam verf	Niveau	Huidig hoeveelheid	Capaciteit	Ind.W.	Ind.C.	B. leeg	V.uses	Het beste ooit	Ind.B.Bef.	Vervaldatum	Ind.Exp.	Status
1	FT-Chocobo	2	928.71	1	1	1	0	1	None	0	None	0	0
2	FT-Cloud	1	1016.93	1	1	2	0	1	None	0	None	0	0
3	FT-Tifa	5	0.00	1	1	3	0	0	None	0	None	0	0
4	FT-Tifa	1	1021.78	1	1	4	0	1	None	0	None	0	0
5	FT-RedXIII	1	1059.90	1	2	1	0	1	None	0	None	0	0
6	FT-LightSalmon	5	0.00	1	2	2	0	0	None	0	None	0	0
7	FT-Salmon	5	0.00	1	2	3	0	0	None	0	None	0	0
8	FT-DarkSalmon	5	0.00	1	2	4	0	0	None	0	None	0	0
9	FT-IndianRed	5	0.00	1	3	1	0	0	None	0	None	0	0

Knop “Uitwerpen”.

Knop “zijdeur open

Maak rapport” knop.

Handschoenen en veiligheidsbril moeten worden gedragen bij het bedienen van de machine.

2. Selecteer in het tabblad « Vervangen » de kleur die in het blad moet worden uitgeworpen. U kunt ook de kleurreferentie aangeven in « Zoeken »

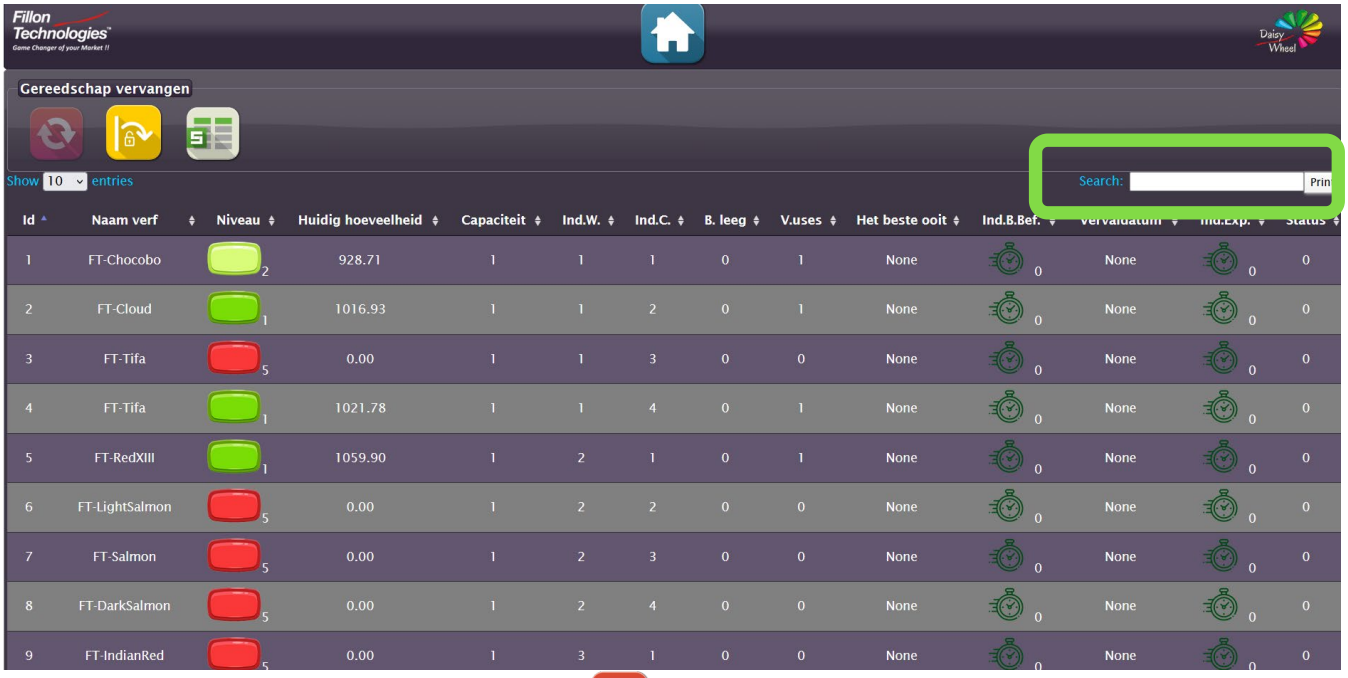

Id	Naam verf	Niveau	Huidig hoeveelheid	Capaciteit	Ind.W.	Ind.C.	B. leeg	V.uses	Het beste ooit	Ind.B.Bef.	Vervaldatum	Ind.Exp.	Status
1	FT-Chocobo	2	928.71	1	1	1	0	1	None	0	None	0	0
2	FT-Cloud	1	1016.93	1	1	2	0	1	None	0	None	0	0
3	FT-Tifa	5	0.00	1	1	3	0	0	None	0	None	0	0
4	FT-Tifa	1	1021.78	1	1	4	0	1	None	0	None	0	0
5	FT-RedXIII	1	1059.90	1	2	1	0	1	None	0	None	0	0
6	FT-LightSalmon	5	0.00	1	2	2	0	0	None	0	None	0	0
7	FT-Salmon	5	0.00	1	2	3	0	0	None	0	None	0	0
8	FT-DarkSalmon	5	0.00	1	2	4	0	0	None	0	None	0	0
9	FT-IndianRed	5	0.00	1	3	1	0	0	None	0	None	0	0

3. Klik op de knop « Uitwerpen » en wacht op het uitwerpen van de fles:

4. Open de zijdeur en verwijder de fles die als volgt moet worden vervangen:

4a/ Schroef de honingraatplug los van de locatie die specifiek is aangegeven op het scherm:

4b/ Haal de fles uit de houder

Handschoenen en veiligheidsbril moeten worden gedragen bij het bedienen van de machine.

5. Plaats de lege fles op het klemstation

5a/ Twee mogelijkheden:

- De klep van de lege fles kan worden hergebruikt. In dat geval moet deze met behulp van de momentsleutel van de fles worden losgedraaid en op de daarvoor bestemde plaats op het klemstation worden geplaatst (zoals hieronder afgebeeld)
- De lege flesklep heeft zijn maximale gebruiksaantal bereikt; gooi hem weg in de daarvoor bestemde vuilnisbak en plaats de nieuwe klep op het klemstation op de daarvoor bestemde plek (zoals hieronder afgebeeld)

5b/ Schud de nieuwe fles vóór installatie in de machine, volgens de aanbevelingen van de verffabr

5c/ Plaats een nieuwe fles op het klemstation met behulp van de meter die overeenkomt met de inhoud (0,5L ou 1L).

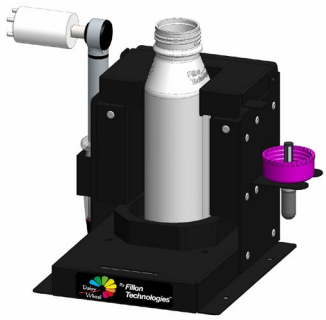

Positionering fles 0,5 l

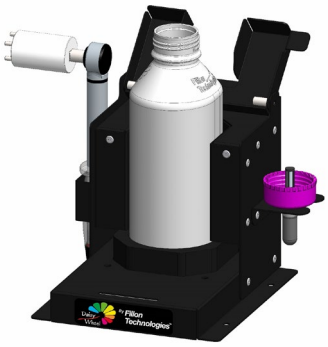

Positioneringfles 1 l

5d/ Verwijder de huidige klep en gooi hem in de vuilnisbak die voor dit soort afval bestemd is.

5e/ Schroef de klep op de nieuwe fles met behulp van de daarvoor bestemde momentsleutel (te hergebruiken of nieuwe klep)

GEBRUIK

Handschoenen en veiligheidsbril moeten worden gedragen bij het bedienen van de machine.

5f/ De fles en de klep worden beheerd volgens aantal keren gebruikt:

- 1 keer voor de fles
- 7 keer voor de klep
- Elke moet worden gescand om correct in de machine te worden geplaatst en de vervanging van de fles en de klep in de database te registreren
- Het is van belang of de fles of de klep eerst wordt gescand

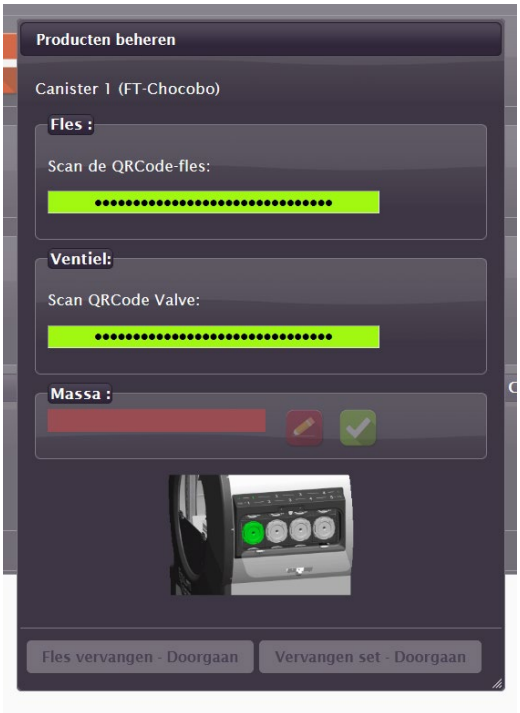

Handschoenen en veiligheidsbril moeten worden gedragen bij het bedienen van de machine.

6. Weeg de fles en geef de massa aan in grammen:

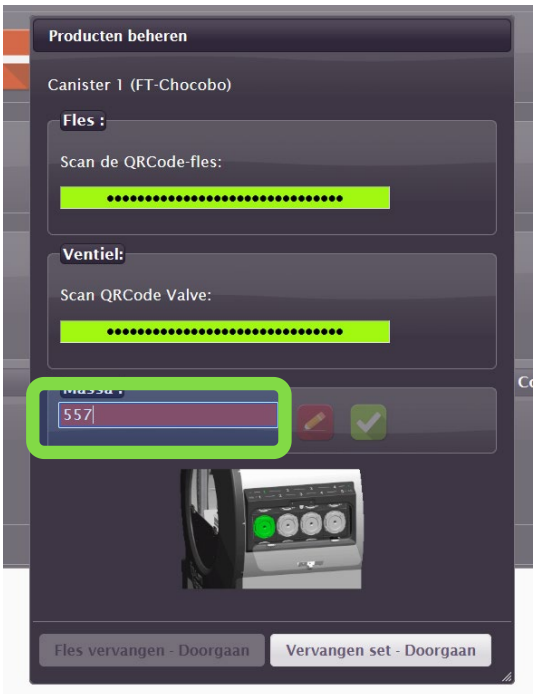

Er verschijnt een venster dat aangeeft dat u de fles moet vervangen

Handschoenen en veiligheidsbril moeten worden gedragen bij het bedienen van de machine.

7. Zet de fles terug in de machine op de precieze plaats die op het scherm is aangegeven:

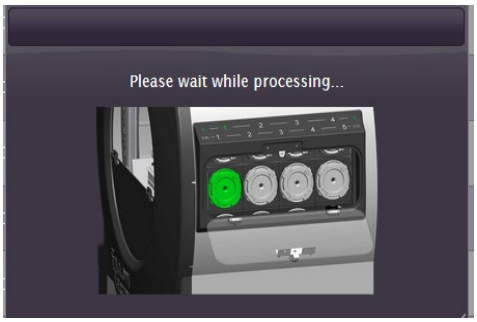

Sluit de celplug.

Controleer of de 4 pennen goed gesloten zijn.

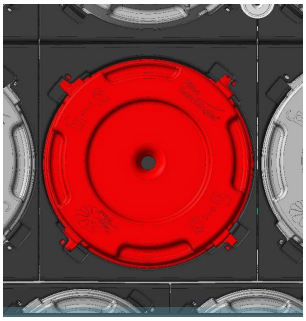

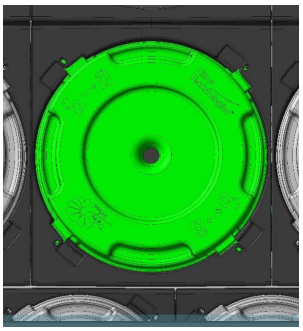

8. Controleer of de deuren goed gesloten zijn en klik op « Vervangen set - Doorgaan ».

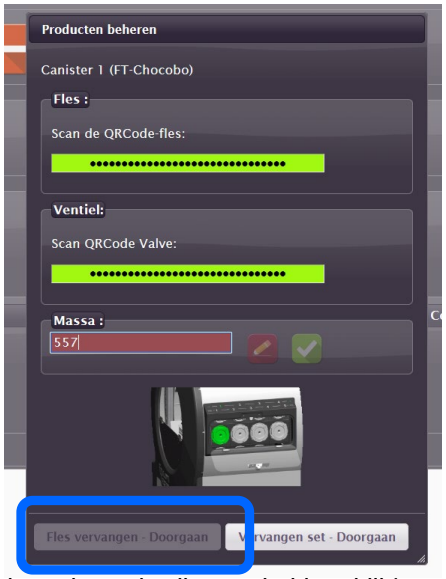

In geval van hergebruik van de klep, klikt u op « Fles vervangen – Doorgaan ».
De interface zal automatisch de te valideren opdracht markeren.

GEBRUIK

Handschoenen en veiligheidsbril moeten worden gedragen bij het bedienen van de machine.

✓ Vul het reinigingsmiddel bij:

Er verschijnt een venster wanneer het reinigingsmiddel moet worden bijgevuld:

Verwijder de cassette met behulp van de daarvoor bestemde knop, ledig de resten reinigingsproduct en vul opnieuw met de fles reinigingsmiddel van Fillon Technologies.

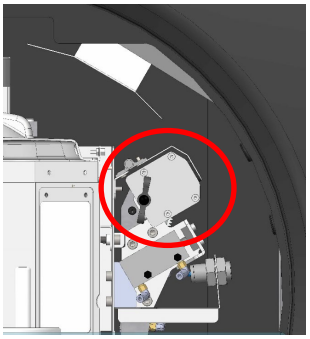
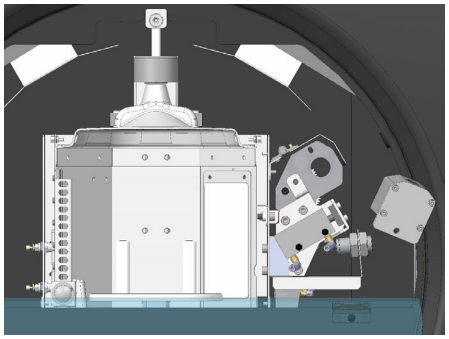
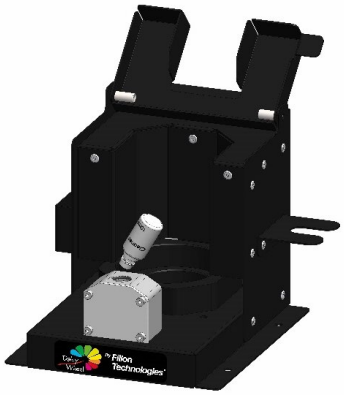

Scan de QR-code op de fles om de navulling te valideren en plaats de cassette terug door deze vast te schroeven. Klik vervolgens op « ok ».

VERFVOORRAAD

U kunt op elk moment de verfvoorraad controleren om verder te gaan met het vervangen van de kleuren door op het tabblad « Voorraad DW » te klikken.

Fillon Technologies — Daisy Wheel

Show 10 entries — Search: — Print

Naam verf	Id	Wielindex	Kar index	Capaciteit	Niveau	Huidig hoeveelheid	B. Leven	Fill B. Date	V. Life	Fill V. Date	Het beste ooit	Ind.B.Bef.	Vervaldatum	Ind.Exp.
FT-Chocobo	1	1	1	1	2	928.71	1	2024-02-19 11:24:08	1	2024-02-19 11:24:08	None	0	None	0
FT-Cloud	2	1	2	1	1	1016.93	1	2024-02-19 11:25:29	1	2024-02-19 11:25:29	None	0	None	0
FT-Tifa	3	1	3	1	5	0.00	0	None	0	None	None	0	None	0
FT-Tifa	4	1	4	1	1	1021.78	1	2024-02-19 11:47:30	1	2024-02-19 11:47:30	None	0	None	0
FT-DarkSalmon	8	2	4	1	5	0.00	0	None	0	None	None	0	None	0
FT-LightSalmon	6	2	2	1	5	0.00	0	None	0	None	None	0	None	0

✓ Om de kleuren te vervangen waarvan de voorraad opraakt:
Volg de stappen aangegeven in « Lege fles vervangen » (van pagina's 15 tot 20).

GEBRUIKERSHANDLEIDING

U kunt de gebruikershandleiding op elk gewenst moment openen door op te klikken:

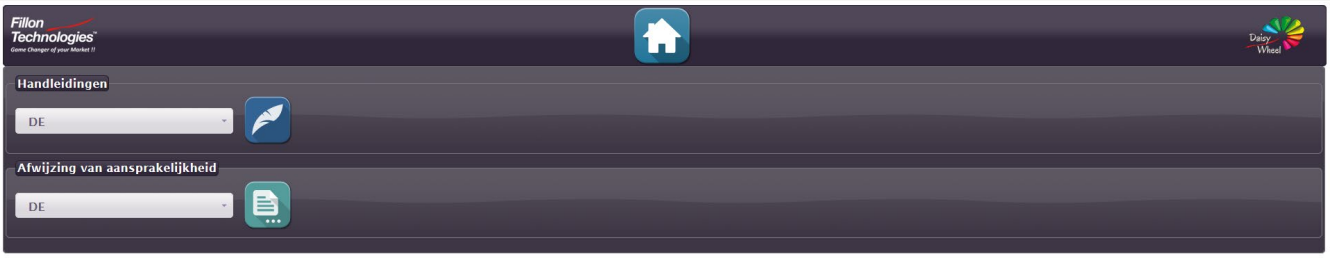

NEEM CONTACT OP MET AFTER SALES

U kunt op elk moment contact opnemen met After sales door te klikken op « Hotline »

✓ Een e-mail wordt rechtstreeks naar de Daisy Wheel-hotline gestuurd:

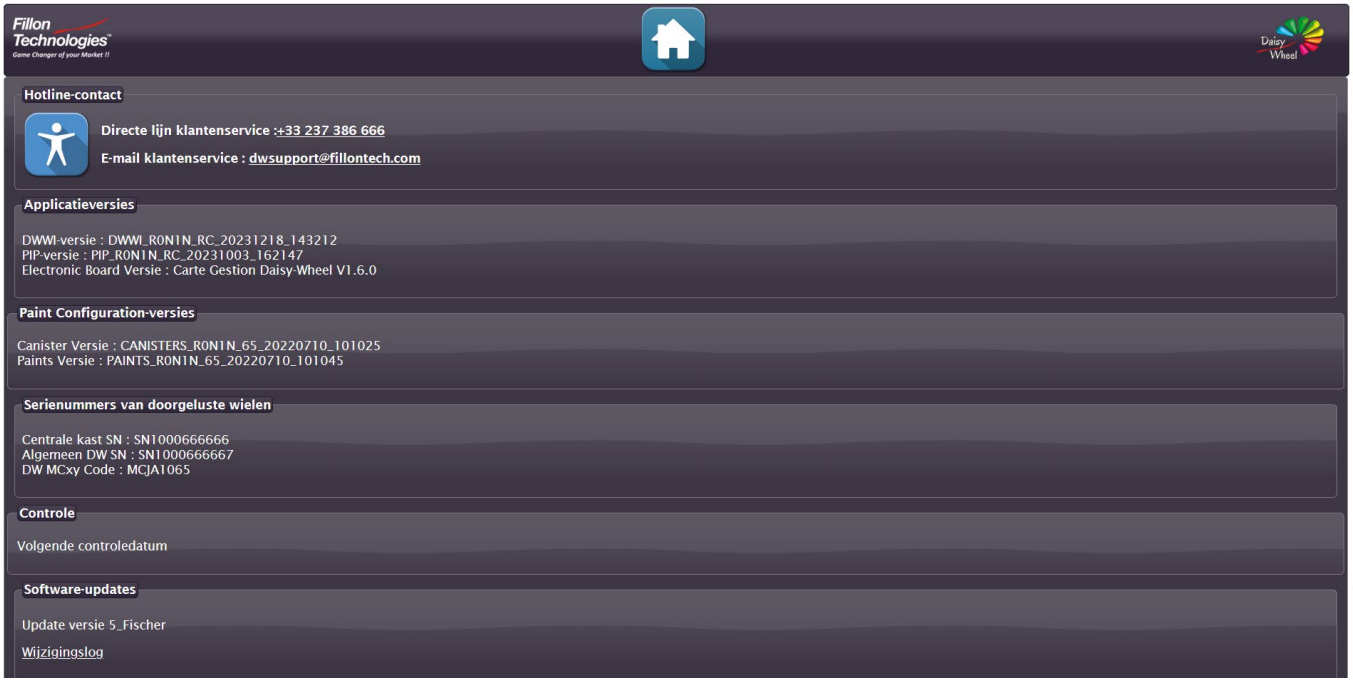

Daisy Wheel Service Hotline

Lundi au Vendredi 7h00 - 19h00
Monday to Friday 7:00 AM - 07:00 PM
Montag bis Freitag von 7:00 Uhr bis 19:00 Uhr

+ 33 2 37 38 66 66 dwsupport@fillontech.com

HULPMIDDELEN

De kenmerken (machine- en sensorstatus) zijn beschikbaar door te klikken op de knop "Hulpmiddelen".

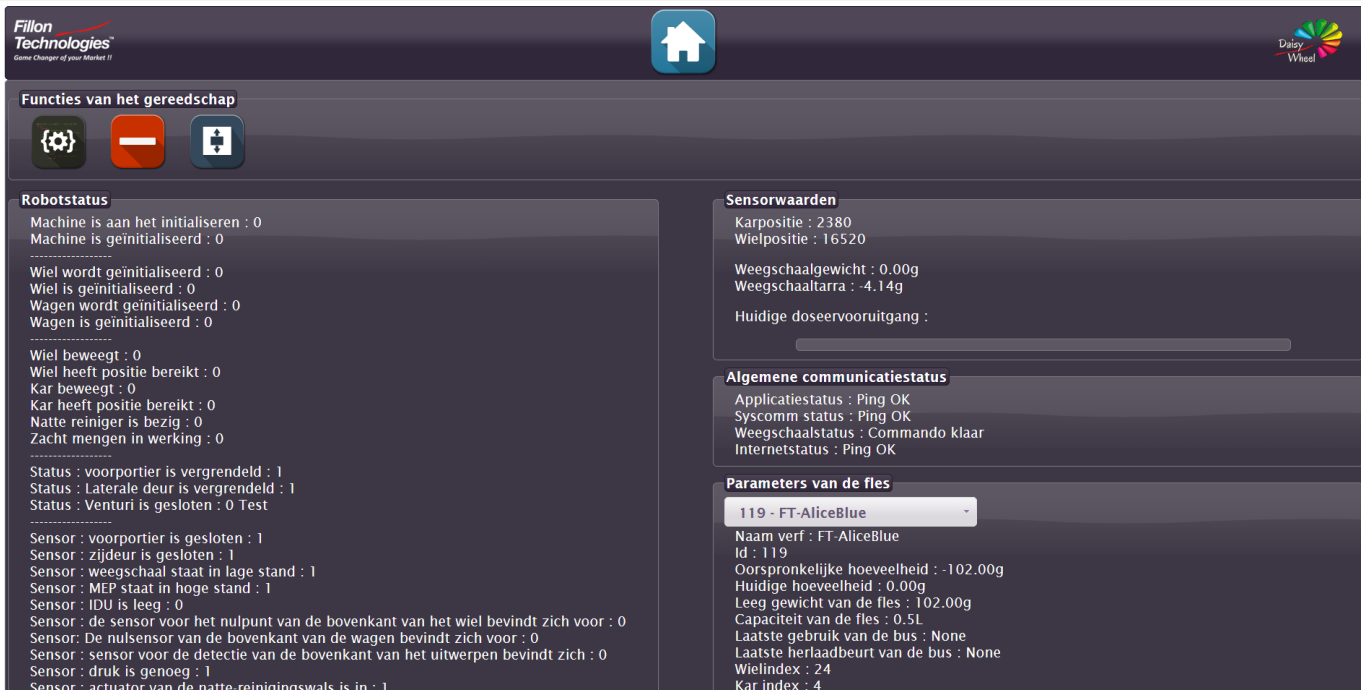

Knop “PIP herstarten”.

Alle huidige formules uit de lijst met formules verwijderen.

Beheer van treinen: beweging door de gebruiker.

UPDATE

Controleer de beschikbaarheid van nieuwe updates door op de knop “Update” te klikken

Klik op “Zie Resultaten” om de update te starten. Als er updates beschikbaar zijn, klik je op “OK”.

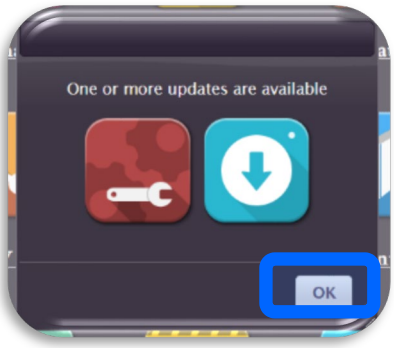

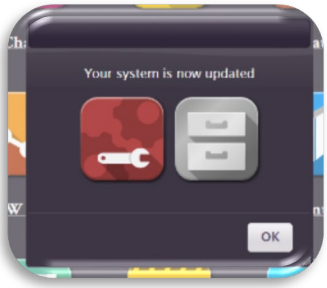

Aan het einde van de update moet je Firefox afsluiten en opnieuw opstarten.

ONDERHOUDSADVIES

Er moet regelmatig onderhoud worden uitgevoerd om ervoor te zorgen dat het Daisy Wheel correct werkt.

Er zullen vensters verschijnen om u te vragen het wekelijkse of maandelijkse onderhoud uit te voeren.

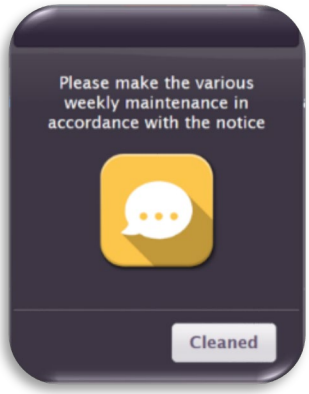

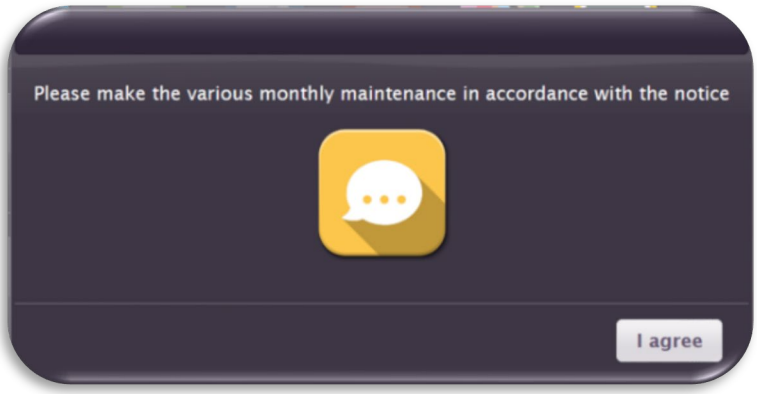

Tijdens het werken aan de machine moeten beschermende handschoenen worden gedragen.

ONDERHOUDSADVIES	
WEKELIJKS	
De koepel reinigen	p28
De weegschaalbak reinigen	p29
MAANDELIJKS	
Reiniging van de deuren	p30
Reinigen van de geleiderails	p30
Reinigen van de lekbak	p31

ONDERHOUDSADVIES

WEKELIJKS:

✓De koepel reinigen: 5 min

Controleer of de koepel schoon is en zo niet, reinig hem dan met een doekje dat licht bevochtigd is met het reinigingsmiddel van Fillon Technologies of met een reinigingsdoekje van Fillon Technologies.

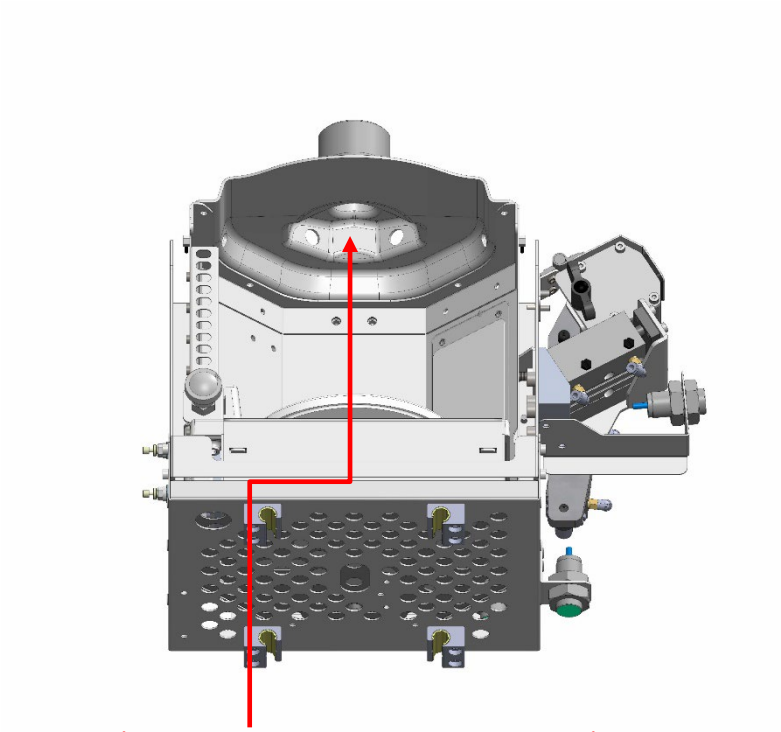

Zorg ervoor dat u in de holte van de koepel doordringt om alle verfsporen te verwijderen,

ONDERHOUDSADVIES

WEKELIJKS:

✓De weegschaalbak reinigen: 1 min

Controleer of de weegschaalbak schoon is en zo niet, reinig hem dan met een doekje dat licht bevochtigd is met Fillon Technologies-reinigingsmiddel of met een Fillon Technologies-reinigingsdoekje.

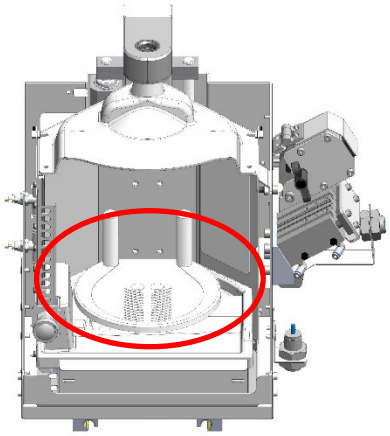

✓ Waarschuwing! Informatie over gebruik en onderhoud van het weegschaalplateau

Houd er rekening mee dat het weegschaalplateau van uw Daisy Wheel-apparatuur geen belasting van meer dan 5 kg kan dragen. Boven deze belasting kunnen we de werking van dit onderdeel, en bijgevolg van uw apparatuur, niet meer garanderen. Bovendien wordt schade als gevolg van een overbelasting van het weegschaalplateau van meer dan 5 kg niet gedekt door de garantie. Pas daarom de volgende gebruiksvoorwaarden toe:

- Plaats geen ladingen van meer dan 5 kg op het weegschaalplateau
- Oefen tijdens het reinigen geen druk uit op het weegschaalplateau, maar raak het voorzichtig aan zonder te duwen, met het geschikte reinigingsmiddel van H2O Fillon Technologies.
- Volg tijdens onderhoudswerkzaamheden de instructies op waarvoor u door ons After Sales-team bent opgeleid.

ONDERHOUDSADVIES

MAANDELIJKS:

✓Reiniging van de deuren : 1 min

Controleer of er verfspatten zijn en zo ja, reinig deze dan met een doek die licht bevochtigd is met Fillon Technologies-reinigingsmiddel of met een reinigingsdoekje van Fillon Technologies.

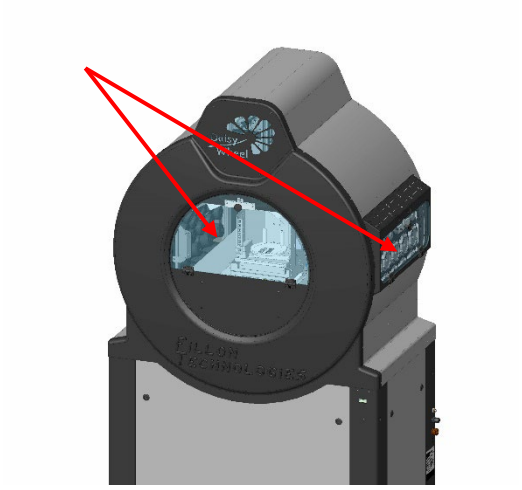

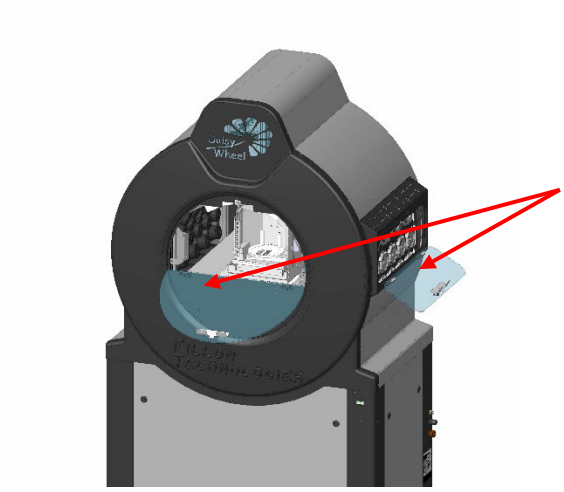

✓ Reinigen van de geleiderails: 5 min

1. Controleer of de rails schoon zijn.
2. Verplaats de centrale afgifte-unit naar achteren om toegang te krijgen tot de rails met behulp van de knop « Wagen verplaatsen » in het tabblad Onderhoud.
3. Reinig met een reinigingsmiddel van Fillon Technologies.

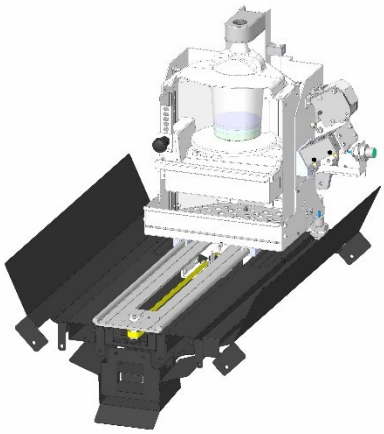

ONDERHOUDSADVIES

MAANDELIJKS:

✓Reinigen van de lekbak: 10 min

1. Controleer of de lekbak schoon is en zo niet, ga dan verder met de volgende stappen.
2. Verwijder de weegschaalbak met een inbussleutel van 4 mm.
3. Reinig de lekbak met een doek die licht bevochtigd is met een reinigingsmiddel van Fillon Technologies.
4. Plaats de lekbak terug met een inbussleutel van 4 mm.
5. Controleer goed of de lekbak niet in aanraking komt met de weegcel.

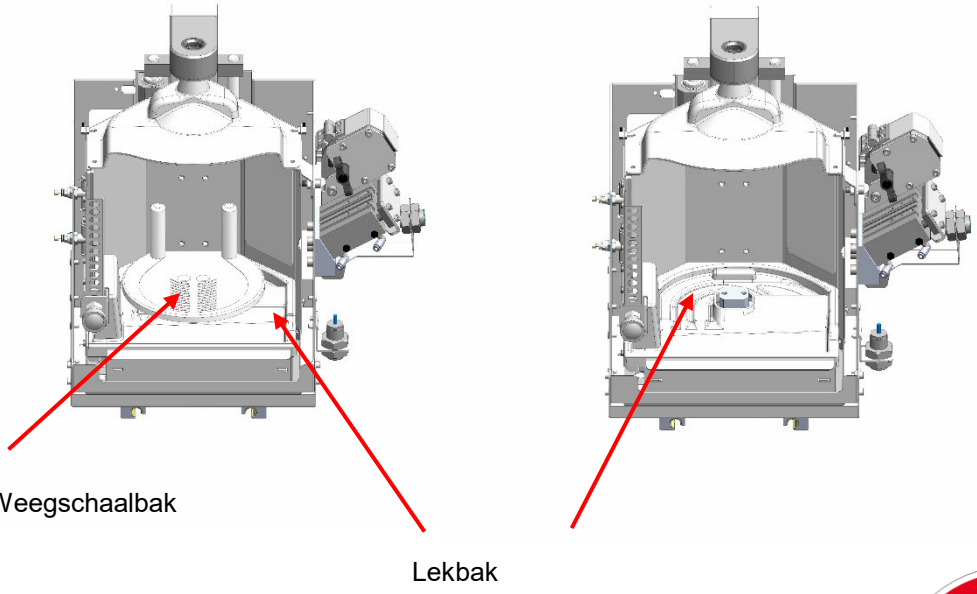

ONDERHOUD VAN KLEPPEN

✓ **Er verschijnt een venster met de mededeling dat onderhoud aan de kleppen moet worden gepleegd:**

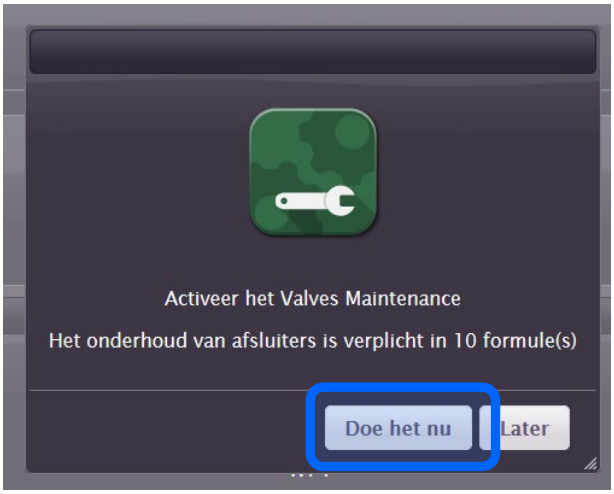

✓**Nota : dit onderhoud is verplicht en moet worden uitgevoerd, anders wordt de machine geblokkeerd**

FOUTCODES

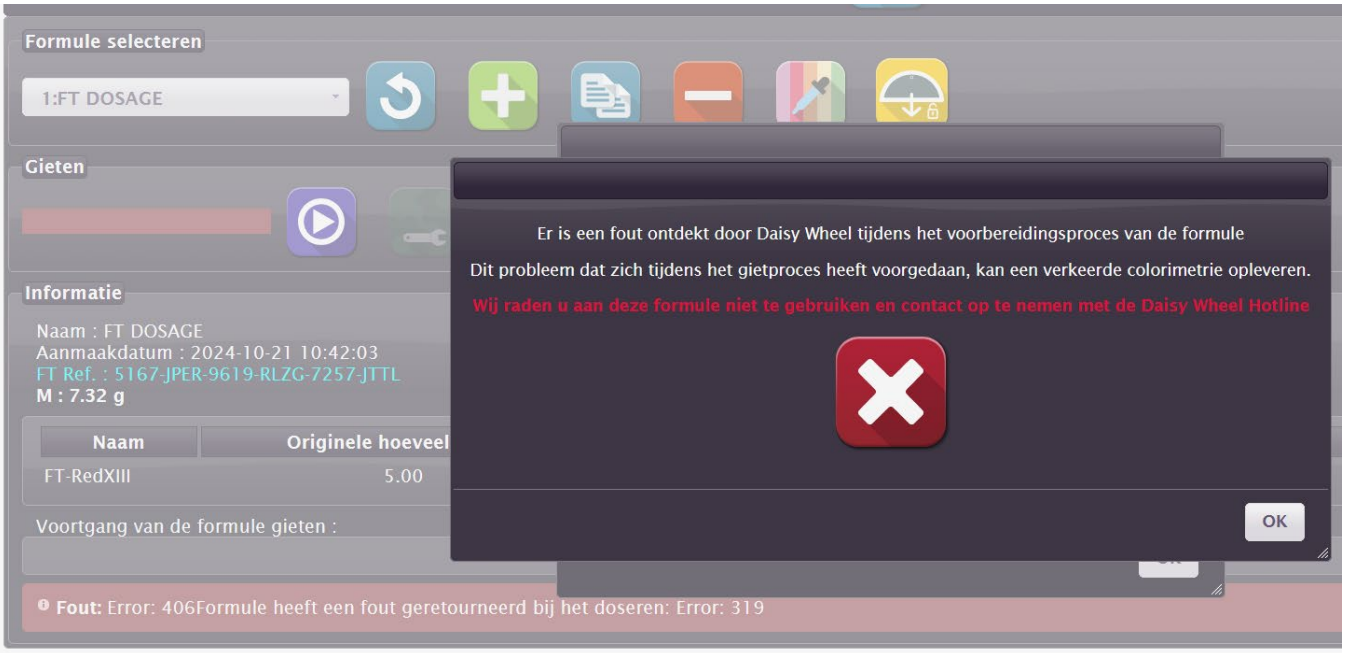

Fout 40x:
Statuscode van het systeem.
Zie details in de tabel.

Fout 3xx:
Foutcode.
Zie details in de tabel.

Systeem Status Codes:

Code	Beschrijving	
405	Status van de fout	De details van de fout worden weergegeven op de Daisy-Wheel-interface. Raadpleeg de onderstaande lijst voor meer informatie.
406	Status pauzeren	

FOUTCODES

Lijst met foutcodes:

Code	Beschrijving	Oplossingen
301	Probleem met elektronische communicatie	1) Start de PIP opnieuw 2) Als het probleem zich blijft voordoen: neem contact op met de hotline
302	Evenwicht communicatieprobleem	1) Start de PIP opnieuw 2) Als het probleem zich blijft voordoen: neem contact op met de hotline
303	Verstopte klep	Volg de aanwijzingen op het scherm
304	Actie Probleem / Actie Tijd	1) Start de PIP opnieuw 2) Als het probleem zich blijft voordoen: neem contact op met de hotline
305	Open Huis	Volg de aanwijzingen op het scherm
306	Fout bij overdosering	Volg de aanwijzingen op het scherm
309	Gebrek aan schoonmaakmiddel	Volg de aanwijzingen op het scherm
310	Verkeerde positie	1) Start de PIP opnieuw 2) Als het probleem zich blijft voordoen: neem contact op met de hotline
311	Onveilige actie	1) Start de PIP opnieuw 2) Als het probleem zich blijft voordoen: neem contact op met de hotline
312	Druk storing	Volg de instructies op het scherm, de validatieknop wordt losgelaten zodra de juiste druk is uitgeoefend
313	Standaard tarrasaldo	1) Controleer de stabiliteit van het Daisy-Wheel 2) Controleer of de emmer de koepel niet raakt 3) Controleer de balans op netheid 4) Als het probleem zich blijft voordoen: neem contact op met de hotline
315	Fout sluitklep	1) Volg de aanwijzingen op het scherm 2) Vervang het ventiel en gebruik de verf uit de pot niet 3) Start de dosering opnieuw op
319	Maximale overdosisfout	Volg de aanwijzingen op het scherm

FOUTCODES

Fout van staut glogal:

Code	Beschrijving	Oplossingen
1_DWGS	Initialisatie probleem	Neem contact op met de hotline
2_DWGS	Syscom-probleem	1) Start de PIP opnieuw 2) Als het probleem zich blijft voordoen: neem contact op met de hotline
3_DWGS	Gebreken in de deuren	Volg de aanwijzingen op het scherm
4_DWGS	Standaard saldo	1) Start de PIP opnieuw 2) Als het probleem zich blijft voordoen: neem contact op met de hotline

Als het foutnummer groter is dan 4, neem dan contact op met de hotline.

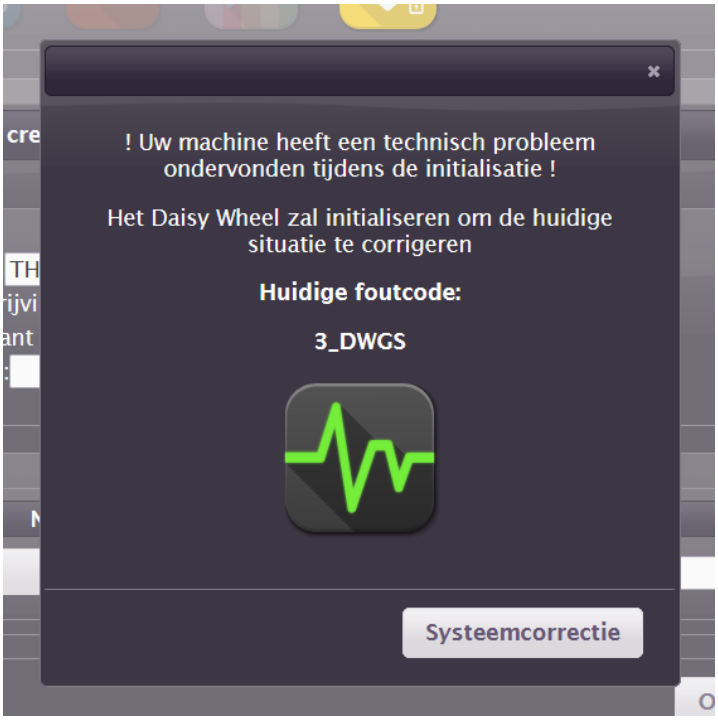

VEILIGHEIDSINSTRUCTIES

- **Toepassingsgebied**

U hebt zojuist een DAISY WHEEL-model mixer-doseermachine gekocht, vervaardigd door FILLON TECHNOLOGIES.
Deze apparatuur is ontworpen voor gebruik door carrosseriebedrijven en gelijkwaardige vakmensen.

- **Markering**

Europese Gemeenschap: zie de EG-verklaring van overeenstemming en het identificatieplaatje van de fabrikant op de machine
Overige landen: raadpleeg het identificatieplaatje van de fabrikant op de machine.

De fabrikant wijst elke aansprakelijkheid af in geval van niet-naleving van de onderstaande instructies en/of indien de specificaties van de machine worden gewijzigd en/of indien de machine wordt gebruikt voor een ander doel dan in deze handleiding is beschreven.

VEILIGHEIDSINSTRUCTIES EN RISICOANALYSE:
ALGEMENE VEILIGHEIDS- EN MATERIAALBEHEERSINSTRUCTIES

Vóór ingebruikstelling:
GEVAAR:
▫ Installeer de machine in een geventileerde ruimte die beschermd is tegen trillingen en slecht weer. Het omgevingstemperatuurbereik van de machine moet tussen +5°C/41°F en +35°C/95°F liggen.
Dit bereik kan worden gewijzigd door de opslag- en gebruikstemperaturen van verfproducten (zie het gegevensblad van verffabrikanten)

WAARSCHUWING:
▫ Draag voor uw eigen veiligheid bij het installeren handschoen

Waarschuwing voor explosieve atmosferen: de machine moet worden geïnstalleerd in een zone die overeenkomt met de markering op het identificatieplaatje van de fabrikant. Richtlijn 99/92/EG betreffende de veiligheid van werknemers die aan de risico's van explosieve atmosferen zijn blootgesteld, is in alle landen van de Europese Gemeenschap volledig van toepassing. Neem in andere landen de geldende voorschriften in acht.

Elektrische installatie:
De elektrische voeding van de machine moet geaard zijn door de voedingskabel aan te sluiten op een leiding van 10 A en beveiligd zijn met een aardlekschakelaar van 30 mA, dit ter bescherming van personen en de machine.
Alle installatie-, inspectie-, reparatie- of afstellingswerkzaamheden aan de elektrische componenten mogen uitsluitend worden uitgevoerd door een gekwalificeerde elektricien.
▫ Sluit de machine aan op het elektriciteitsnet met behulp van de meegeleverde kabel. Het gebruik van verlengsnoeren is verboden
▫ De contactdoos wordt geplaatst aan het einde van de voedingskabel die moet worden aangesloten op een wandstopcontact dat permanent toegankelijk moet blijven en zich op een hoogte tussen 0,6 en 1,9 m van de vloer moet bevinden. Het stopcontact is de stroomonderbreker voor de netvoeding.
▫ Het is absoluut noodzakelijk dat de stroomkring waarop de machine is geïnstalleerd, is voorzien van een uitschakelsysteem dat voldoet aan de normen EN 60947-2 en EN 60947-3, voorzien van een systeem om de machine in de 'open' stand te vergrendelen.

Machines geïnstalleerd in een explosieve atmosfeer:
WAARSCHUWING: Zorg ervoor dat de reparateur een erkende kwalificatie heeft waaruit blijkt dat hij over ATEX-vaardigheden beschikt
De aansluiting moet buiten de zone gebeuren als u geen ATEX-aansluitsysteem gebruikt: u kunt geen traditionele stekker gebruiken voor aansluitingen 'in de zone'.

Daisy Wheel voldoet aan:

IEC 60079-0:2017 Editie 7.0	**Explosieve atmosferen - Deel 0: Uitrusting - Algemene eisen**
IEC 60079-18:2014 Editie 4.0	**Explosieve atmosferen - Deel 18: Apparatuurbescherming door inkapseling "m"**
IEC 60079-28:2015 Editie 2	**Explosieve atmosferen - Deel 28: Bescherming van apparatuur en transmissiesystemen die gebruik maken van optische straling**
IEC 60079-46:2017 Editie 1.0	**Explosieve atmosferen - Deel 46: Apparatuurassemblages**
IEC 60079-7:2015 Editie 5	**Explosieve atmosferen - Deel 7: Apparatuurbescherming door verhoogde veiligheid "e"**

Bij de installatie:
▫ De machine wordt gemonteerd in een verpakking geleverd.
▫ Het hanteren en installeren van de machine mag alleen worden uitgevoerd door bevoegd en opgeleid FTF-personeel.
▫ Tijdens de manipulatiefase moet bevoegd personeel veiligheidsuitrusting dragen (schoenen, handschoenen).
▫ Bij het uitnemen van de machine uit de transportkist moet de machine de helling van de “kleine” kist afgaan aan de kant die naar de helling van de helling wijst.
▫ De machine wordt alleen tijdens de installatiefase op zijn wielen verplaatst. Deze fase wordt uitgevoerd door bevoegd personeel.
▫ Eenmaal geïnstalleerd, rust het apparaat op zijn steunvoeten.
▫ De gebruiker mag het apparaat in geen geval verplaatsen of hanteren.

VEILIGHEIDSINSTRUCTIES

Bij de ingebruikstelling:

De DAISY WHEEL-machine heeft een geluidsvermogen van minder dan 70 dB(A).

WAARSCHUWING:

▫ Controleer vóór ingebruikstelling of alle flenzen zijn verwijderd.
▫ Controleer vóór de ingebruikstelling of er geen obstakels zijn die de werking van de machine verhinderen.
▫ Sluit de machine aan op de netvoeding.
▫ Wanneer de machine op de voeding wordt aangesloten, moet deze starten in de soft mixing-modus (ritmische rotatie)

Volg de ingebruikstellingsinstructie die bij de installatiehandleiding wordt geleverd.

Bij gebruik:

▫ Laat de machine altijd aanstaan met de deuren gesloten om een goede werking te garanderen.
▫ Voordat u een bus hergebruikt, moet u ervoor zorgen dat deze in goede staat is.
▫ Gebruik uitsluitend bussen ontworpen door Fillon Technologies.
▫ Gebruik alleen goedgekeurde kleuren in de DAISY WHEEL machine.
▫ Neem de veiligheidsvoorschriften van de verffabrikant in acht.
▫ Volg tijdens het doseren de instructies op de gebruikersinterface.

GEVAAR:

In de ruimte waar de machine staat: Niet roken - Geen open vuur gebruiken.

▫ Bewaar niets anders dan de goedgekeurde verflijn in de machine.
▫ Bewaar niets op de apparatuur.
▫ Zet de beschermers altijd terug op hun plaats. Deze zijn ontworpen om bescherming te bieden tegen beschadiging of letsel.

WAARSCHUWING:

▫ Plaats nooit een beschadigd verfblik in de machine.
▫ Verfblikken moeten voor gebruik correct in de daarvoor bestemde gleuven worden geplaatst.
▫ Reinig de deuren alleen met een vochtige katoenen doek.
▫ Mensen met lang haar moeten een pet dragen.
▫ Draag geen loszittende kleding, omdat deze door de machine meegesleurd kan worden.
▫ Gebruik de door de verffabrikant aanbevolen persoonlijke beschermingsmiddelen.

VOORZORGSMAATREGELEN:

▫ Zorg ervoor dat er zich geen stof of verfresten op of in het apparaat ophopen.

Tijdens onderhoud:

Instructies voor service en onderhoud

Alle reparaties moeten worden uitgevoerd door een door Fillon Technologies opgeleide en gekwalificeerde technicus.

Koppel de apparatuur los van de stroomvoorziening voordat u afschermingen verwijdert en onderhoud of reparaties uitvoert. Om de prestaties van uw machine op peil te houden en de kans op incidenten te verkleinen, wordt het hieronder omschreven regelmatig onderhoud sterk aanbevolen:

▫ Reinig de deuren met een vochtige doek. Vervang ze indien nodig.

▫ Gebruik een in Fillon Technologies schoonmaakmiddel gedrenkte doek om het weegplateau, de geleiderails en de koepel schoon te maken (zie pagina's met onderhoudsadvies).

▫ Gebruik een in Fillon Technologies gedrenkte doek om de gondels, de opvangbak en de reinigingssproeier te reinigen (zie de pagina's met onderhoudsadvies).

▫ Reinig de ventielen met een vochtige spons en plaats ze terug.

Controleer na alle onderhoudswerkzaamheden of alle verwijderde veiligheidsvoorzieningen weer op hun plaats zijn aangebracht.
De afbeeldingen in de handleiding tonen de nummers van de reserveonderdelen.

▫ **Aanvullende documentatie:**

Gebruiksaanwijzing, certificaat van training in het gebruik van de machine, onderhoudsprocedures, video over gebruik en onderhoud

Speciale voorwaarden voor veilig gebruik:

- De eindgebruiker moet er rekening mee houden dat de elektrische circuits met de aarde verbonden zijn, dat er geen isolatie is tussen de 24VDC-circuits en het chassis van de machine. De eindgebruiker dient rekening te houden met de desbetreffende installatievoorschriften.
- Geen van de vlambanen van de Ex d-behuizingen van de machine is bedoeld om te worden gerepareerd.
- Sommige onderdelen van de machine (bijv. beker, externe behuizing, enz...) kunnen elektrostatische ladingen genereren, raadpleeg de gebruikershandleiding voor specifieke waarschuwingen/instructies.
- De apparatuur mag alleen worden gebruikt in een gebied met ten minste verontreinigingsgraad 2, zoals gedefinieerd in IEC 60664-1

STORINGEN EN OPLOSSINGEN

Voorafgaande vereisten	*a) Controleer of de machine is aangesloten op het elektriciteitsnet en of de spanning van het elektriciteitsnet juist is.* *b) Controleer of de voor- en zijdeuren volledig gesloten zijn (fysiek gesloten + status van de sensoren in het tabblad Onderhoud van de webinterface).* *c) Controleer of de doseerunit niet in de hoge stand is blijven staan (status van de sensoren in het tabblad Onderhoud van de webinterface)* *d) Controleer of de reinigingsmodule in de zuiger-ingetrokken positie staat (status van de sensoren in het tabblad Onderhoud van de webinterface)* *e) Sluit de elektrische voeding aan op de machine en controleer of het blauwe voedingswaarschuwingslampje brandt.* *f) Controleer de aansluiting op het luchtnet (6-8 bar/87-116 psi).* *g) Controleer de netwerkverbinding:* *Hebt u 1 minuut gewacht voordat u de controle-interface (webinterface) opriep?* *Staat er stroom op de router? (stroom groen pictogram)* *Knippert het pictogram dat overeenkomt met de RJ45-connector van de DW?* *o Zo niet, controleer dan of de netwerkkabel (RJ45) van de DW goed is aangesloten op de router en controleer de status* *o Als alles in orde is, controleer dan of de router correct is geconfigureerd (neem in dit geval contact op met uw netwerkbeheerder)*

STORINGEN	*OPLOSSINGEN*
1) De ritmische rotatie (soft mixing) van het wiel functioneert niet	*Waarschuwing: de soft mixing-modus wordt automatisch opgestart na 15 minuten inactiviteit (initialisatie van de machine, dosering, uitwerpen van flessen, enz...)* *1a) Controleer alle voorafgaande vereisten* *1b) Als het probleem aanhoudt, neem dan contact op met de Hotline (After Sales-service)*
2) De initialisatie van de machine werkt niet	*2a) Controleer voorafgaande vereisten* *2b) Controleer in de webinterface of de initialisatie in orde is. Als het probleem aanhoudt, neem dan contact op met de Hotline met informatie over de weergegeven foutmelding.*
3) Het doseringsproces start niet Geen beweging van de machine	*3a) Controleer voorafgaande vereisten* *3b) Controleer of er geen mechanische belemmeringen of abnormale geluiden aanwezig zijn (deuren gesloten)* *3c) Controleer of de horizontale geleiders schoon zijn* *3d) Controleer of de klep goed is uitgelijnd met de afgifte-unit. Neem in geval van een probleem contact op met de Hotline*
Geen verfstroom	*3e) Controleer of de doseerunit daadwerkelijk in de hoge stand staat (in contact met het wiel)*
4) De doseerunit is in de hoge stand blijven staan	*4a) Neem contact op met de Hotline*
5) De fles die vervangen moet worden is niet toegankelijk	*5a) Controleer de voorafgaande vereisten* *5b) Controleer of er geen mechanische belemmeringen zijn* *5c) Neem contact op met de Hotline*
6) De celplug kan niet worden gesloten	*7a) Controleer of de fles goed geplaatst is binnenin* *7b) Controleer de conditie van de celplug.* *7c) Controleer of de gebruikte flessen en kleppen van Fillon Technologies zijn* *7d) Als het probleem aanhoudt, neem dan contact op met de Hotline*

STORINGEN EN OPLOSSINGEN

STORINGEN	*OPLOSSINGEN*
8) De dosering wordt niet correct uitgevoerd	*8a) Controleer of de kleppen schoon zijn* *8b) Controleer of de kegel schoon is* *8c) Controleer of de beker niet in contact staat met de doseerruimte* *8d) Controleer de temperatuur van de verf (bijv. verf uit de voorraad)* *8e) Controleer of de beker zich in de juiste positie bevindt (plateau-instellingen)* *8f) Verwijder de plaat/opvangbak en controleer of deze schoon is* *8g) Controleer of flessen en kleppen van Fillon Technologies zijn* *8h) Controleer of de verfreferentie en de positie van de fles overeenstemmen*
9) De kleppen zijn vuil	*9a) Controleer voorafgaande vereisten* *9b) Gebruik een doek bevochtigd met het reinigingsmiddel van Fillon Technologies* *9c) Spoel en vul de reinigingscassette met nieuw reinigingsmiddel van Fillon Technologies* *9d) Controleer de uitlijning van de klep met het reinigingssysteem. Neem in geval van problemen contact op met de Hotline* *9e) Controleer of het reinigingssysteem schoon is en vervang het zo nodig* *9f) Als het probleem aanhoudt, neem dan contact op met de Hotline*
10) Kapot of versleten onderdeel	*10a) Neem contact op met de Hotline (After Sales-service)*

Daisy Wheel Service Hotline

Lundi au Vendredi 7h00 - 19h00
Monday to Friday 7:00 AM - 07:00 PM
Montag bis Freitag von 7:00 Uhr bis 19:00 Uhr

+ 33 2 37 38 66 66 dwsupport@fillontech.com

SPECIFICATIES INZAKE MARKERING EN GEBRUIK

- **Een opsomming van de informatie waarmee de apparatuur is gemarkeerd:**

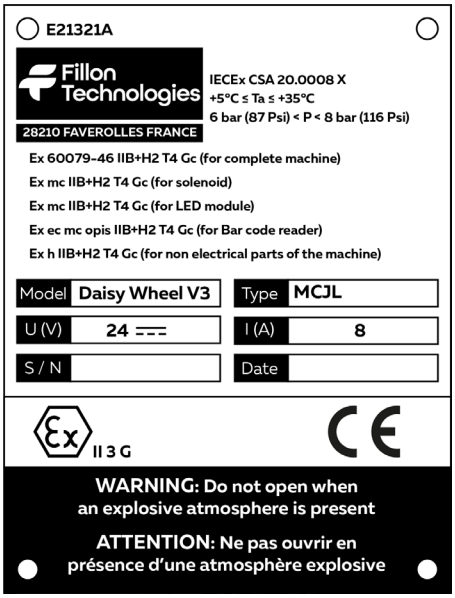

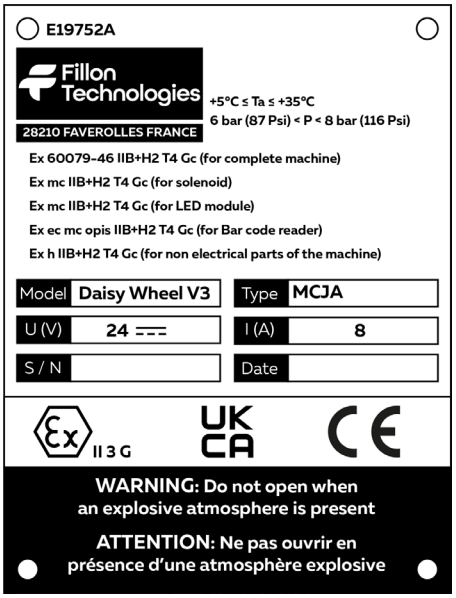

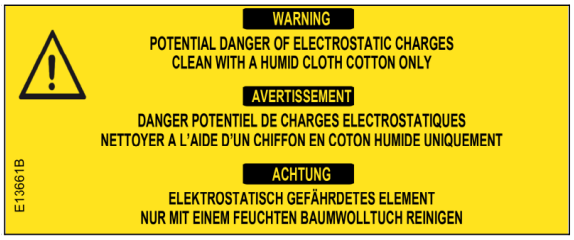

- **Indien de apparatuur wordt gebruikt op een wijze die niet door de fabrikant is aangegeven, kan de door de apparatuur geboden bescherming nadelig worden beïnvloed.**

- **Specificatie voor de classificatie van de isolatie van externe circuits.**

De externe stroomvoorziening moet een versterkte isolatie tussen netvoeding en secundaire onderdelen bieden.

- **Specificaties voor het scala van omgevingscondities waarvoor de apparatuur is ontworpen:**
  - Specificatie van de vervuilingsgraad: "2"
  - Specificatie van de overspanningscategorie: II
  - Specificatie voor de maximale gebruikshoogte: 2000 m boven zeeniveau.

- **Specificatie voor omgevingstemperatuur:**

  5 to 35°C / 41 to 95°F

- **Max. relatieve vochtigheid : 80%**

EU-UK CONFORMITEITSVERKLARING

Als fabrikant: FILLON TECHNOLOGIES - 2 ROUTE DE HOUDAN – 28210 FAVEROLLES - FRANKRIJK

Verklaart onder zijn eigen verantwoordelijkheid dat de producten

Beschrijving: Verfmengmachine
Type: Daisy Wheel V3 (type MCJA…, MCJL…)

Voldoen aan de voorschriften van de volgende Europese Richtlijnen door toepassing van geharmoniseerde normen: voldoen aan de Britse wetgeving door toepassing van de aangewezen normen:

- Machinerichtlijn 2006/42/CE / S.I. 2008 No. 1597 Supply Of Machinery (Safety) Regulations

- Laagspanningsrichtlijn 2014/35/EU / UK SI 2016 No. 1101 Electrical Equipment (Safety) Regulations

  - IEC 61010-1:2010 + A1:2016 ; EN 61010-1:2010
    Veiligheidsregels voor elektrische meet-, regel- en laboratoriumapparatuur

- Richtlijn Elektromagnetische Compatibiliteit 2014/30/EU / S.I. 2016 No. 1091 Electromagnetic Compatibility Regulations

- ATEX-richtlijn 2014/34/EU / S.I. 2016 No.1107 Equipment and Protective Systems Intended for use in Potentially Explosive Atmospheres Regulations
  - IEC 60079-0:2017 Edition:7.0 ; EN IEC 60079-0:2018
    Explosieve atmosferen - Apparatuur - Algemene eisen
  - IEC 60079-18 :2014 Edition :4.0 ; EN 60079-18 :2015
    Explosieve atmosferen - Apparatuurbescherming door inkapseling "m"
  - IEC 60079-28 :2015 Edition :2 ; EN 60079-28 :2015
    Explosieve atmosferen - Apparatuur en transmissiesystemen die gebruik maken van optische straling
  - IEC 60079-7 :2017 Edition :5.1 ; EN 60079-7 :2015 +AMD1 :2018
    Explosieve atmosferen - Apparatuurbescherming door verhoogde veiligheid "e"
  - IEC TS 60079-46 :2017 Edition :1.0
    Explosieve atmosferen - Apparatuurassemblages
  - ISO 80079-36 :2016 Edition :1.0 ; EN ISO 80079-36 :2016
    Niet-elektrische apparatuur voor explosieve atmosferen
  - ISO 80079-37 :2016 Edition :1.0 ; EN ISO 80079-37 :2016

  Gebruik in zones volgens de volgende markering:

  - Ex 60079-46 IIB+H2 T4 Gc (voor de complete machine)
  - Ex mc IIB+H2 T4 Gc (voor de solénoïde)
  - Ex mc IIB+H2 T4 Gc (voor de LED-module)
  - Ex ec mc opis IIB+H2 T4 Gc (voor de barcodelezer)
  - Ex h IIB+H2 T4 Gc (voor de niet-elektrische componenten van de machine)

- RoHS-richtlijn 2011/65/EU & 2017/2102/EU / S.I. 2012 NO. 3032 Restriction Of The Use Of Certain Hazardous Substances In Electrical And Electronic Equipment Regulations

Le 28 juillet 2022,
Le Président Directeur Général,
Sébastien REINBOLD

Fillon Technologies

Game changer of your market !!