DAISY WHEEL V3

NON-ATEX - EUROPE

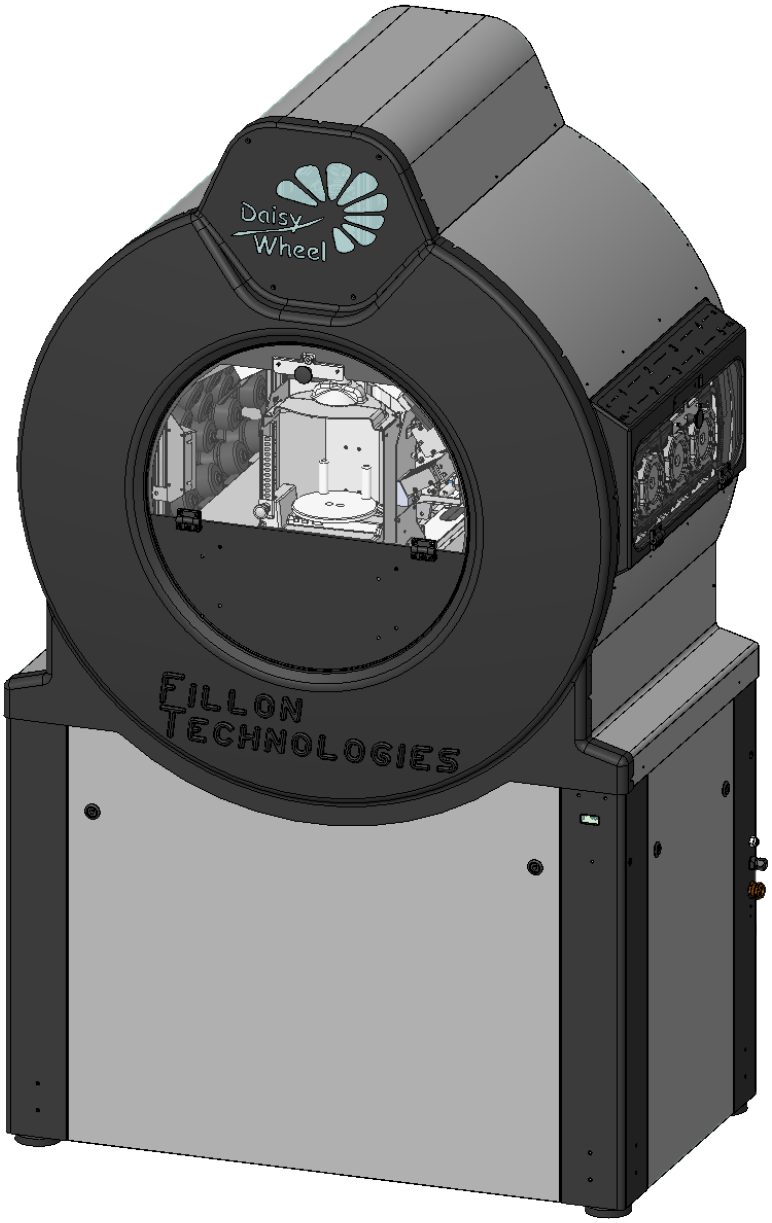

BEDIENUNGSANLEITUNG
DE – 01/2025

E20652 B

Fillon Technologies

Fillon Technologies hat eine Maschine für die Lackvorbereitung entwickelt, konzipiert und hergestellt, die auf dem Markt der Automobilreparatur einzigartig ist.

Präzise und automatische Dosierung

Um die Einzigartigkeit des Daisy Wheel-Systems sicherzustellen, hat die Technologies-Gruppe spezifische Technologien mit den folgenden Charakteristiken entwickelt:

- Automatische Dosierung mittels Magnetventil,

Waage und spezieller Software zur Vernetzung der einzelnen Komponenten in Echtzeit

- Garantierte Präzision von +/- 0,05 g
- Wiederholbare Dosierung
- Automatisierte Lackausmischung

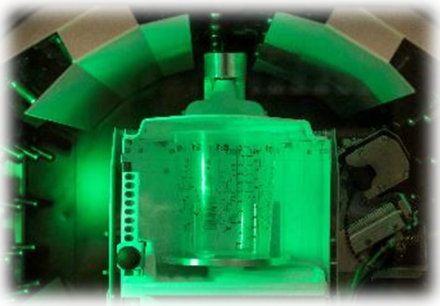

Lackaufbewahrung

Zur Aufbewahrung der Mischlacke hat Fillon Technologies zudem einen Behälter entwickelt, der ein vorzeitiges Austrocknen der Mischlacke verhindert. Durch die kontinuierliche Rotationstechnik "Soft Mixing" wird ein Absetzen der Pigmente verhindert.

Bei sämtlichen Arbeiten an der Maschine sind Schutzhandschuhe und Schutzbrille zu tragen.

INHALTSVERZEICHNIS

4 Allgemeine Darstellung

5-6 Voraussetzungen

7 Installation

8-21 Anwendung

8-9 Zugriff Webschnittstelle
10-14 Durchführen einer Ausmischung
15-20 Austauschen einer Mischlackflasche
21 Nachfüllen des Reinigungsmittels

22 DW Bestand

23 Bedienungsanleitung

24 Kontaktaufnahme mit dem Kundenservice

25 Werkzeuge

26 Aktualisieren

27-31 Wartungshinweise

28 Reinigung der Kuppel
29 Reinigung der Waagplatte und Gebrauchsinformationen für die Waage
30 Reinigung der Klappen und Reinigung der Führungsschienen
31 Reinigung der Auffangschale

32 Wartung der Ventile

33-35 Codes erreur

36-37 Sicherheitshinweise

38-39 Störungen und Lösungen

40 Kennzeichnung und Nutzungshinweise

41 EU-Konformitätserklärung

ALLGEMEINE DARSTELLUNG

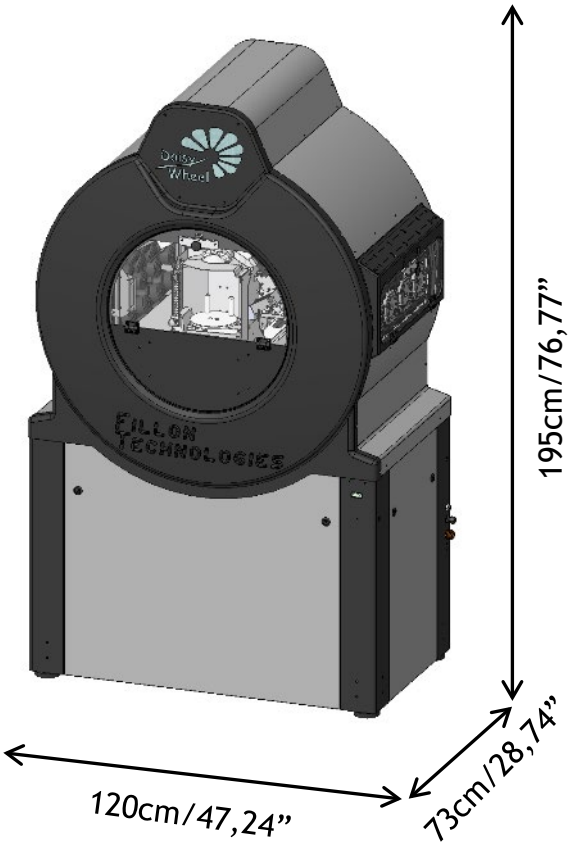

Daisy Wheel

Nettogewicht ohne Flaschen: 211 kg

0,5L 1L

Flaschen und Ventil (bei beiden Flaschen identisch)

Reinigungsmittel

<u>Zubehör für die Daisy Wheel (nicht Teil der Maschine):</u>

Router

Spannstation für Ventile + Drehmomentschlüssel

VORAUSSETZUNGEN

✓ **Für die Installation der Daisy Wheel erforderliche Komponenten, die nicht im Lieferumfang enthalten sind**

- Ein zweiter Daisy Wheel-Auflagetisch zum Aufstellen der Spannstation
- Ein Druckluftadapter zum Anschluss eines Druckluftrohres mit einem Durchmesser von 6 mm.
- Ein RJ45-Internetkabel Kategorie 6S/FTP zur Verbindung des Color-PCs mit der Daisy Wheel

✓ **Vom Nutzer vorzusehende Anschlüsse für die Installation der Daisy Wheel:**

- Luftanschluss:

▪ Die Maschine muss über einen Druckluftschlauch mit einem Durchmesser von 6 mm mit dem Druckluftnetz verbunden werden. Die Luftzufuhr zur Daisy Wheel muss trocken, frei von jeglicher Feuchtigkeit und auf 6 bis 10 bar geregelt sein. Das Netz muss mit einem Reglerfilter und einem Öl- und Wasserabscheider ausgestattet sein (diese Komponenten können nicht von Fillon Technologies oder seinem autorisierten Händler bereitgestellt werden).

Der Druck des Netzes muss zwischen 6 und 8 bar (87 und 116 psi) liegen.

- Energieversorgung:

•Achten Sie darauf, dass die vorgesehene Stromversorgung den Angaben auf dem Typenschild entspricht. Dieses Gerät wird über ein Netzteil betrieben (Primärseite): U = 100-240 V / 50-60 Hz – I = 4 A. Die Sekundärseite des Meanwell-Netzteils liefert die 24 V, mit denen die Maschine betrieben wird.

Die Eingangsspannung liegt bei 24 V ⎓ 8 A.

▪ Es wird dringend empfohlen, darauf zu achten, dass die elektrische Einrichtung den nationalen elektrischen Vorschriften sowie den örtlichen Bestimmungen entspricht.
▪ Das Gerät ist mit einem bestimmungskonformen elektrischen Schutz zu installieren.
▪ Zum Schutz von Personen und Gerät ist ein Schutzschalter mit einem Nennstrom von 30 mA vorzusehen.
▪ Vergewissern Sie sich, dass die Räumlichkeit über einen Erdanschluss speziell für Ihre Daisy Wheel verfügt.

Erdung
Daisy Wheel
Dieser Vorgang muss von einem autorisierten Fachmann durchgeführt werden, der nicht bei Fillon Technologies angestellt ist

✓ **Umgebungstemperaturbereich für die Verwendung der Daisy Wheel:**

- 5° C/41° F < Temperatur < 35° C/95° F

ACHTUNG: Nach der Installation der Daisy Wheel darf die Maschine nicht mehr bewegt werden.

ZWINGEND NOTWENDIG: **Die Daisy Wheel muss auf einer ebenen Fläche installiert werden.**
Die Daisy Wheel darf nicht neben Geräten installiert werden, die Vibrationen erzeugen können.
Die Daisy Wheel muss rund um die Uhr an die Stromversorgung angeschlossen sein.
Farben, die außerhalb der Daisy Wheel gelagert werden und dem Nachfüllen der Maschine dienen, müssen bei der für den Einsatz in der Daisy Wheel optimal geeigneten Temperatur gelagert werden.

VORAUSSETZUNGEN

- Computeranschluss :

Der Betrieb der Daisy Wheel, ihre Aktualisierung und die Remote-Fehlerbehebung unterliegen den nachstehenden Installationsbestimmungen:

- Die Daisy Wheel wird mit einem Router geliefert und muss zwingend mit diesem verbunden werden.
- Der Color-PC (nicht im Lieferumfang enthalten) für die Daisy Wheel muss am Router angeschlossen werden (erforderliche Konfiguration: Windows 10 oder höher).
- Ein RJ45-Internetkabel Kategorie 6S/FTP (nicht im Lieferumfang enthalten) muss am Router angeschlossen werden.
- Eine GPS-Antenne muss installiert werden.

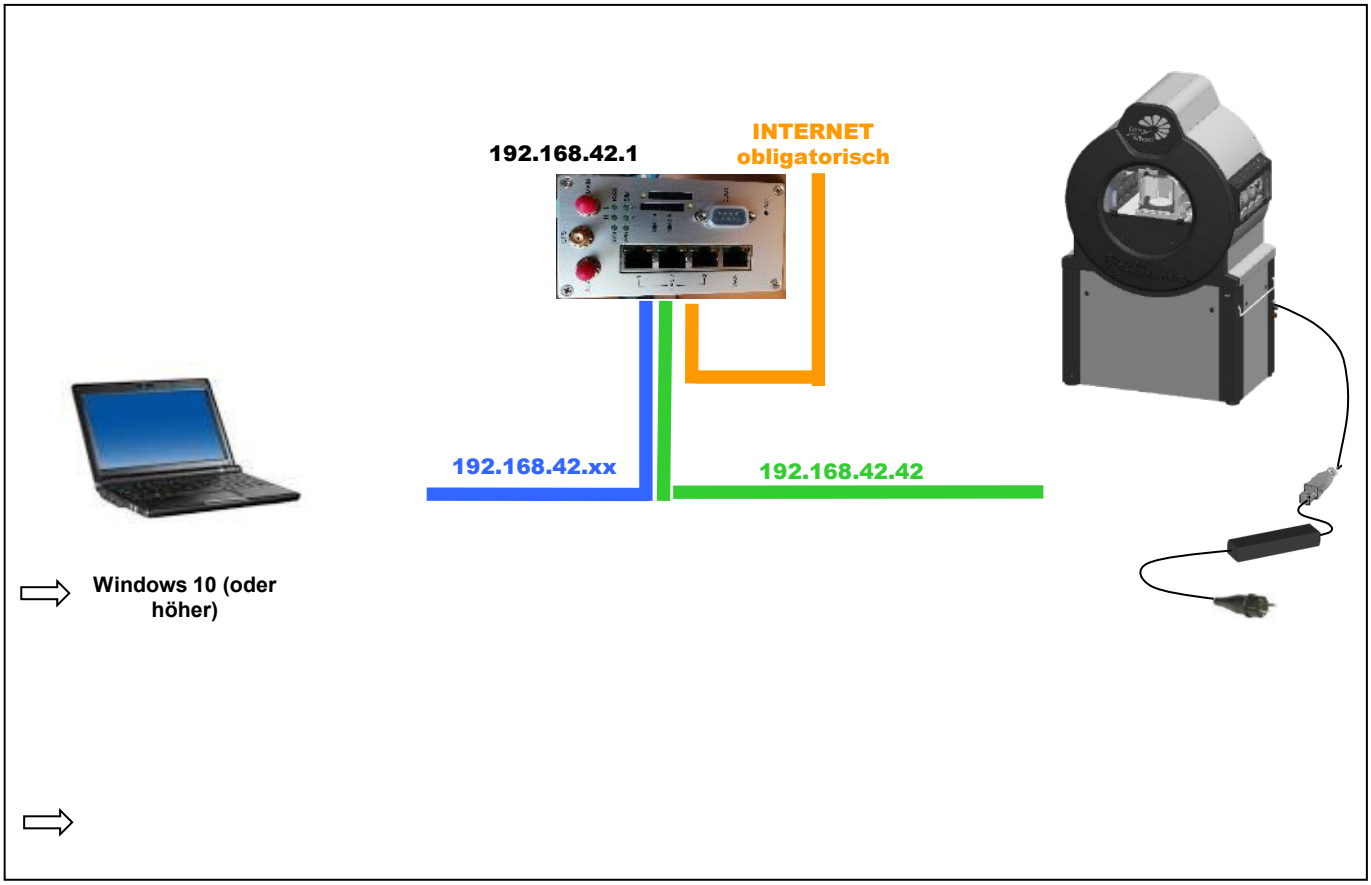

Unabhängig von der Konfiguration der Einrichtung müssen die Anschlüsse 22, 80, 123, 514, 2020 für diese Untereinheit des Netzes offen sein.

Die folgende Software wird auf dem Color-PC installiert:
Phobos (Remote-Support - FR / EN / DE), Firefox Internetbrowser

INSTALLATION

✓ Transport und Handhabung :

Das Gerät wird in einer speziellen Holzkiste geliefert, damit es während Transport und Lagerung vor der Installation sicher geschützt ist.

✓ Installation :

Die Daisy Wheel darf nur von Technikern von Fillon Technologies oder von durch Fillon Technologies autorisierten Technikern installiert werden. Sie sind die einzigen Personen, die im Hinblick auf die Inbetriebnahme des Geräts qualifiziert und autorisiert sind.

Nach der Installation darf die Maschine nur betrieben werden, wenn sie auf ihren Stützfüßen steht (auf keinen Fall darf sie auf den Transportrollen stehen; diese dienen nur zu Installationszwecken).

ANWENDUNG

✓ Soft Mixing-Modus :

Wenn die Maschine nicht verwendet wird, wird sie nach 1 Stunde automatisch in den Soft Mixing-Modus* geschaltet, damit der Mischlack sich in der Flasche nicht absetzt. Dieser Modus wird durch eine blaue LED-Leuchte an der Maschine angezeigt.

✓Zugriff auf die Webschnittstelle der Daisy Wheel (WebInterface) :

Um auf die Webinterface zuzugreifen, öffnen Sie Firefox und geben Sie die IP-Adresse der Maschine in die Adressleiste ein oder verwenden Sie den Domainnamen (https://panel.daisywheel.fr).

Auf der Startseite der Webschnittstelle geben Sie Ihren Benutzernamen sowie Ihr Kennwort ein (diese erhalten Sie während der Installation):

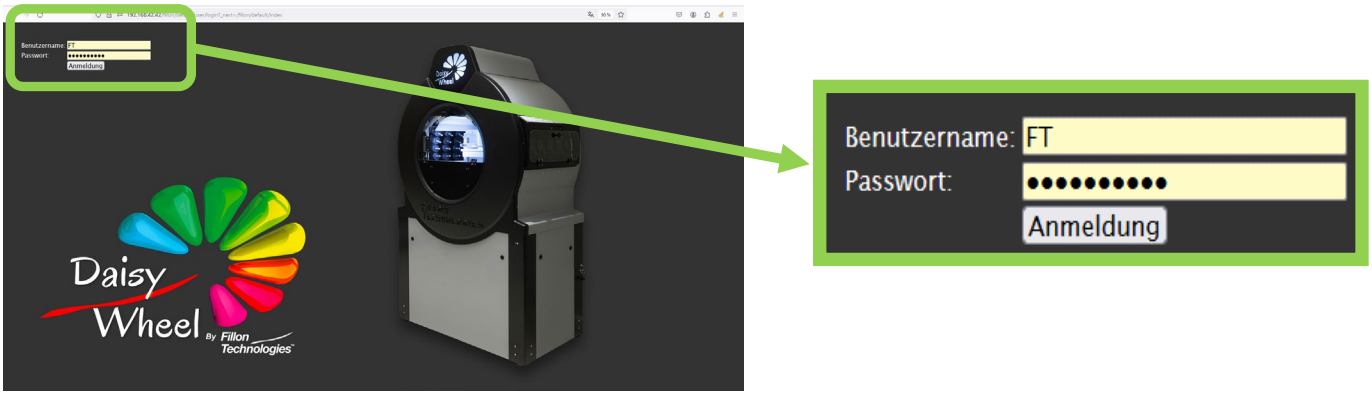

<u>Hinweis: 1 Nutzer = 1 Benutzername, und jeder Nutzer muss sich abmelden, damit sich der nächste Nutzer anmelden kann.</u>

** Soft Mixing: Begriff für die kontinuierliche langsame Rotation des Rades*

ANWENDUNG

✓ Daisy Wheel Schnittstelle :

✓ Sobald die Verbindung hergestellt ist, gelangen Sie zur Daisy Wheel Schnittstelle, von der aus Sie Zugang zu den folgenden Menüs haben:

✓ Um die Formel zu starten, klicken Sie auf die Schaltfläche „Mischen"

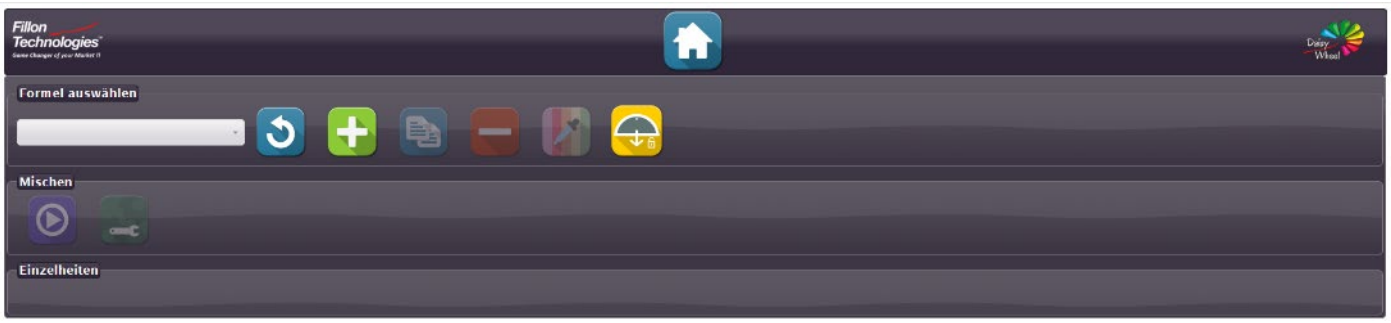

ANWENDUNG

Bei sämtlichen Arbeiten an der Maschine sind Schutzhandschuhe zu tragen.

✓ Formula pouring process:

1. Um die Formel aus der Farbsoftware abzurufen, drücken Sie die Taste "Aktualisieren"
2. Wählen Sie auf der Registerkarte „Mischen" der Schnittstelle von Fillon Technologies die auszuführende Formel aus. Klicken Sie dann auf die Schaltfläche , um die Formel zu starten (geben Sie bei Bedarf die gewünschte Menge ein):

3. Der Becher wird automatisch erkannt. Solange dieser nicht an der richtigen Position installiert ist, ist die Schaltfläche „Mischen starten" nicht verfügbar:

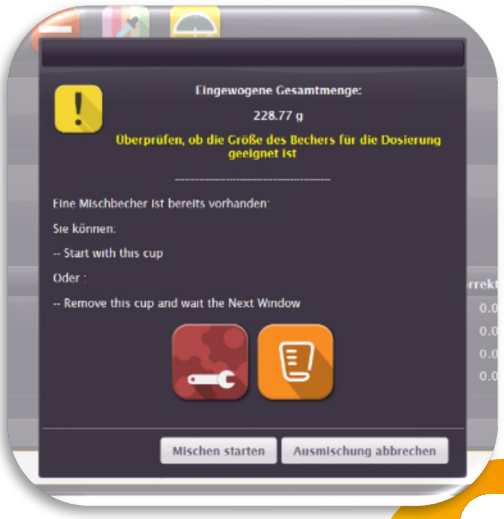

ANWENDUNG

Bei sämtlichen Arbeiten an der Maschine sind Schutzhandschuhe zu tragen.

4. Öffnen Sie die Fronttür und stellen Sie den Becher auf die Waagschale. Vergewissern Sie sich, dass das Fassungsvermögen mit der zu dosierenden Menge übereinstimmt.

Die zu dosierende Menge (in g) wird automatisch angezeigt, und Sie können das Fassungsvermögen des Bechers auswählen.

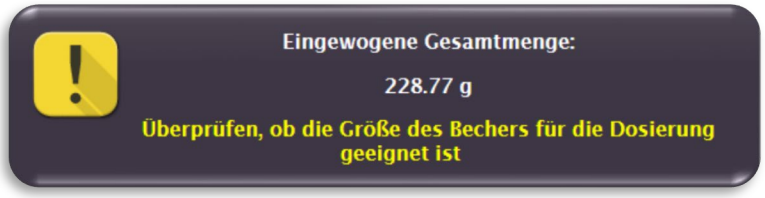

Stellen Sie dann die Position der Waagschale mit Hilfe der verstellbaren Plattform ein:

Die Oberseite des Bechers sollte möglichst nahe an der Kuppel liegen (~1 cm).

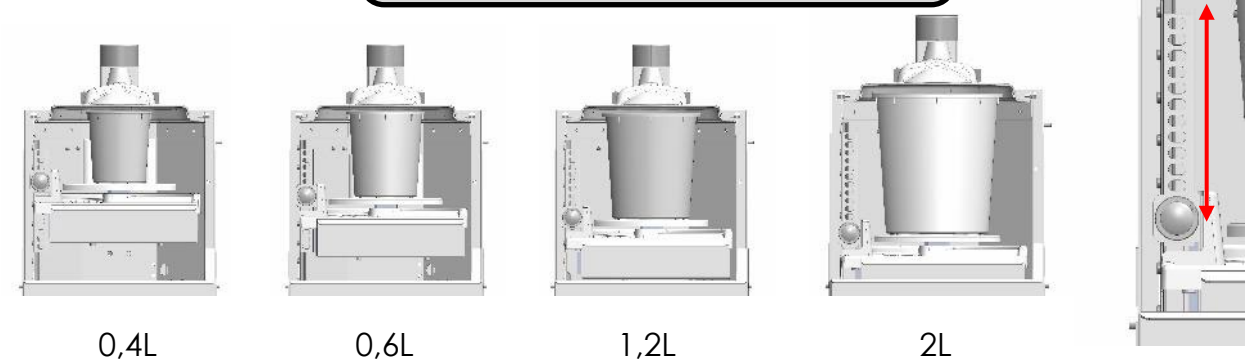

5. Sobald der Becher richtig positioniert ist, wird er von der Maschine erkannt. Klicken Sie dann auf die Schaltfläche „Mischen starten", die nun verfügbar ist.

Wenn die angegebene Masse nicht Ihrem Bedarf entspricht, streichen Sie die Formel.

Bei sämtlichen Arbeiten an der Maschine sind Schutzhandschuhe zu tragen.

6. Sollte die Lackmenge nicht ausreichen, wird ein Fenster angezeigt, in dem Sie aufgefordert werden, die Flasche(n) aufzufüllen. Klicken Sie auf „Flasche nachfüllen“ (siehe Kapitel „Austauschen einer Flasche“ ab Schritt 4).

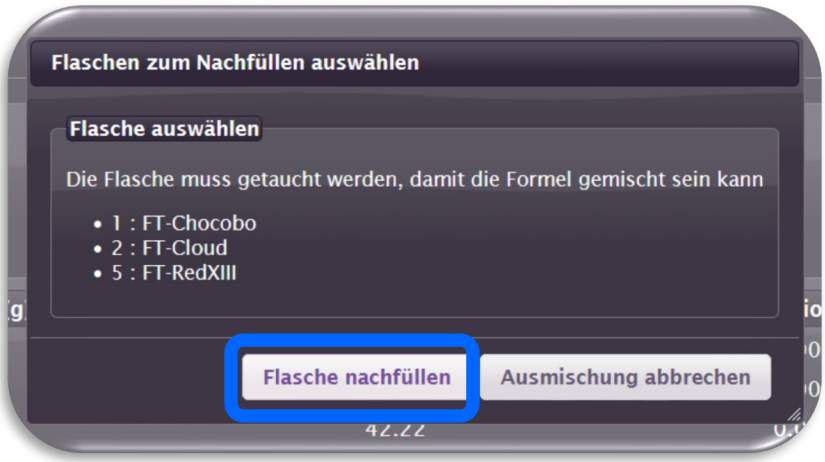

7. Während der Dosierung wird ein Fenster mit der Meldung angezeigt, dass die Mischung ausgeführt wird und die Front Türe nicht geöffnet werden darf.

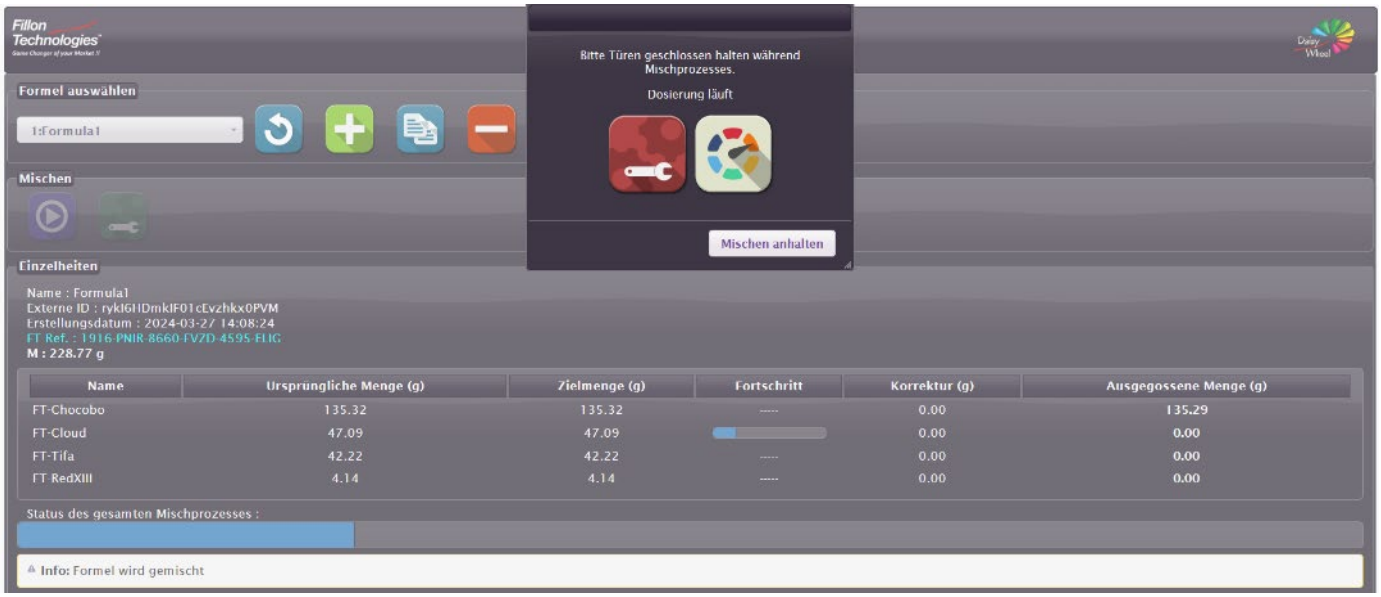

ANWENDUNG

Bei sämtlichen Arbeiten an der Maschine sind Schutzhandschuhe zu tragen.

8. Die Mischung kann bei Bedarf jederzeit angehalten werden. Klicken Sie auf „Mischformel jetzt starten“, um die Dosierung wieder zu starten:

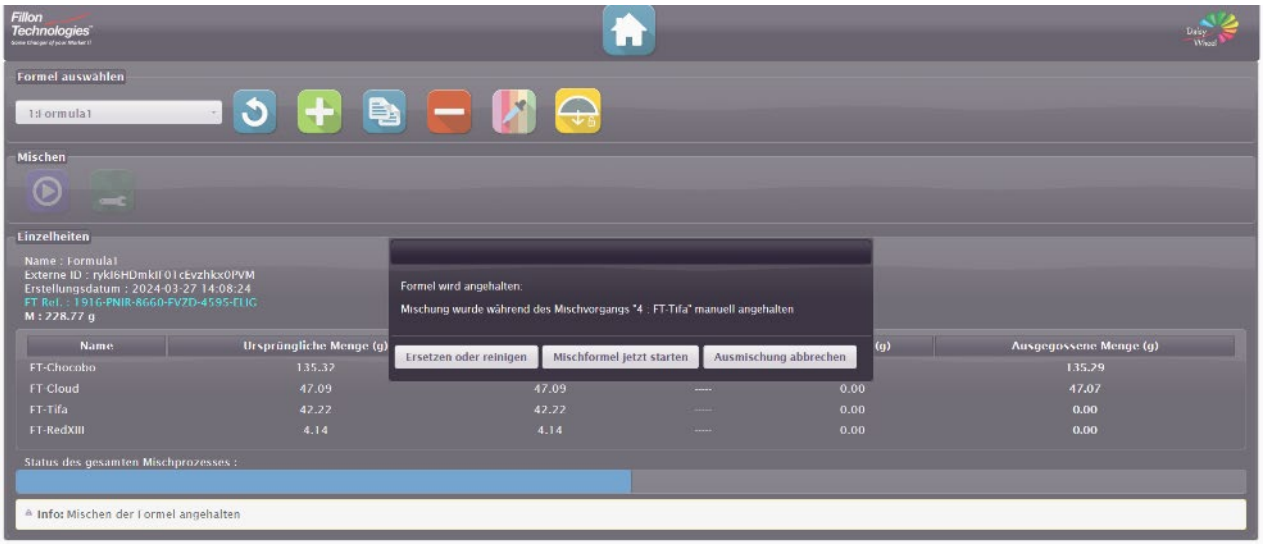

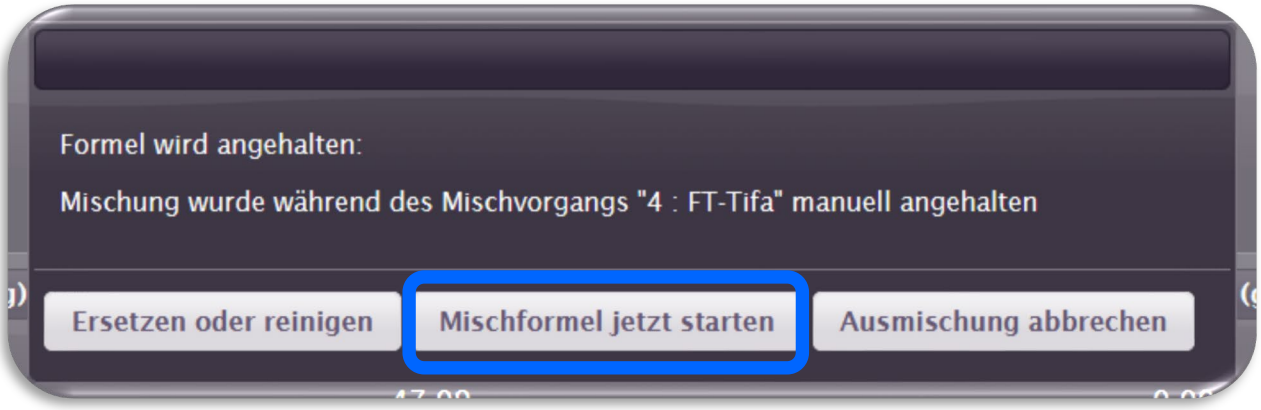

ANWENDUNG

Bei sämtlichen Arbeiten an der Maschine sind Schutzhandschuhe zu tragen.

9. Wenn die Dosierung beendet wurde, gibt es zwei Möglichkeiten:

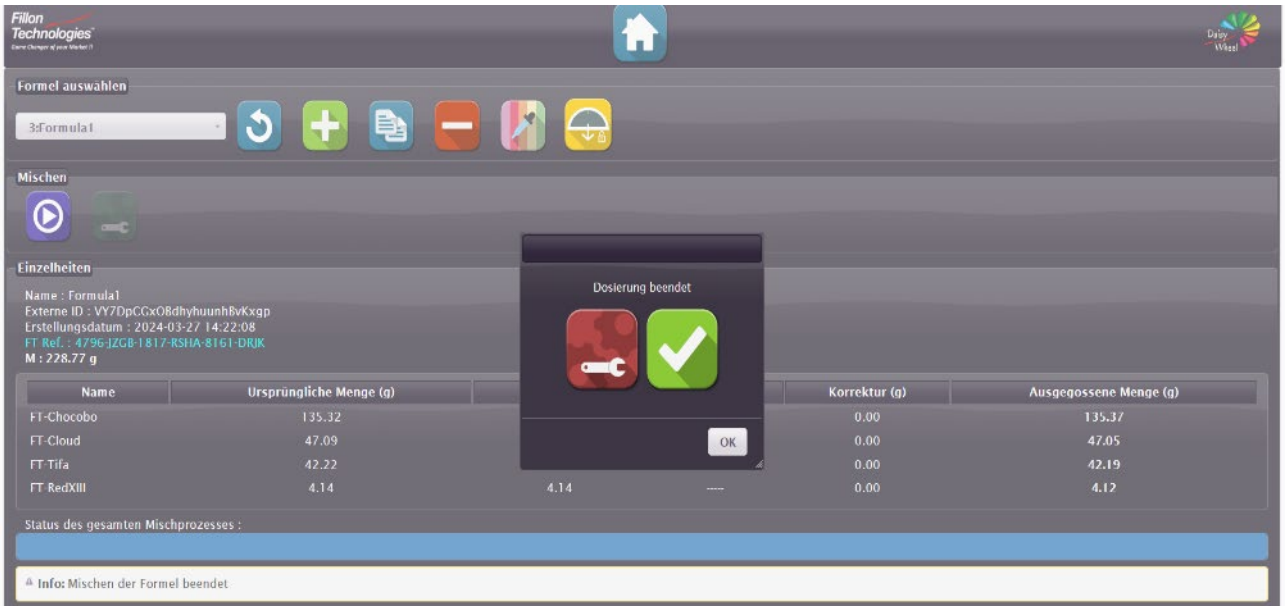

- **Die Mischung wurde korrekt durchgeführt :**

Ein grünes Häkchen wird angezeigt. Entsprechend der Farbsoftware wird das Fenster möglicherweise automatisch ausgeblendet. Je nach verwendeter Farbsoftware wird die gerade dosierte Mischung möglicherweise automatisch gelöscht.

- **Die Mischung wurde nicht korrekt durchgeführt :**

Ein rotes X wird angezeigt. Klicken Sie in diesem Fall auf „OK“. Unten im Bildschirm wird die Art des Fehlers angezeigt. Wenden Sie sich an den Daisy Wheel-Support, und geben Sie die angezeigte Fehlermeldung an.

Achtung: Denken Sie daran, die Klappe wieder zu schließen, damit das Rad wieder in den Soft Mixing-Modus schalten kann.

ANWENDUNG

Bei sämtlichen Arbeiten an der Maschine sind Schutzhandschuhe zu tragen.

✓ Austauschen einer leeren Flasche :

1. Öffnen Sie die Registerkarte „ Andern“ .

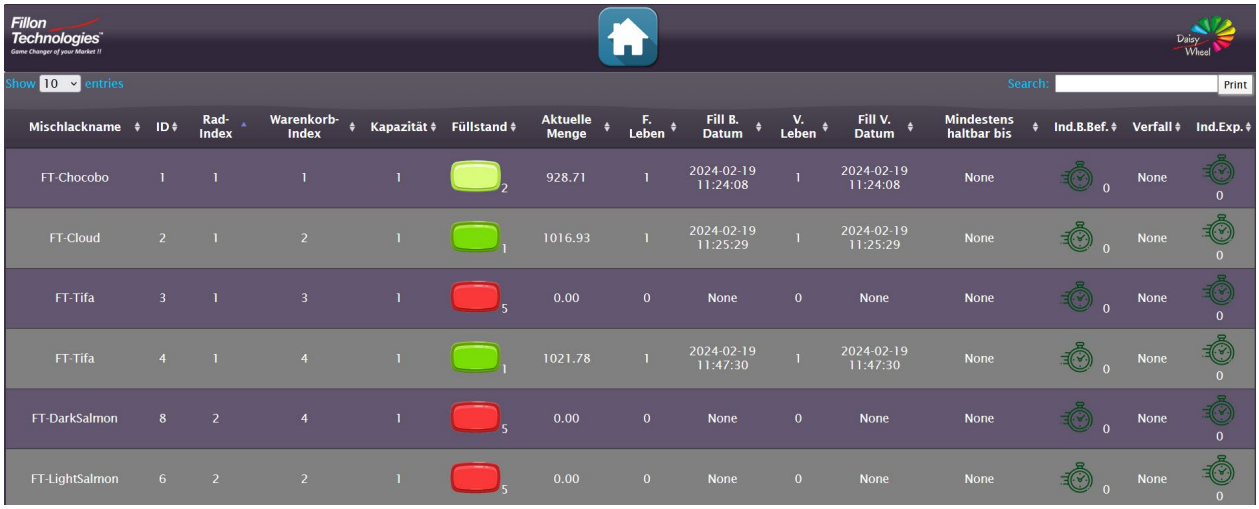

Mischlackname	ID	Rad-Index	Warenkorb-Index	Kapazität	Füllstand	Aktuelle Menge	F. Leben	Fill B. Datum	V. Leben	Fill V. Datum	Mindestens haltbar bis	Ind.B.Bef.	Verfall	Ind.Exp.
FT-Chocobo	1	1	1	1	2	928.71	1	2024-02-19 11:24:08	1	2024-02-19 11:24:08	None	0	None	0
FT-Cloud	2	1	2	1	1	1016.93	1	2024-02-19 11:25:29	1	2024-02-19 11:25:29	None	0	None	0
FT-Tifa	3	1	3	1	5	0.00	0	None	0	None	None	0	None	0
FT-Tifa	4	1	4	1	1	1021.78	1	2024-02-19 11:47:30	1	2024-02-19 11:47:30	None	0	None	0
FT-DarkSalmon	8	2	4	1	5	0.00	0	None	0	None	None	0	None	0
FT-LightSalmon	6	2	2	1	5	0.00	0	None	0	None	None	0	None	0

Schaltfläche “Auswerfen”.

Schaltfläche "Seitliche Tür öffnen".

Schaltfläche "Bericht generieren".

ANWENDUNG

Bei sämtlichen Arbeiten an der Maschine sind Schutzhandschuhe zu tragen.

2. Wählen Sie auf der Registerkarte „Flasche Austauschen“ den auszuwerfenden Farbton in der Tabelle aus. Sie können den gesuchten Farbton auch in der Suchleiste angeben:

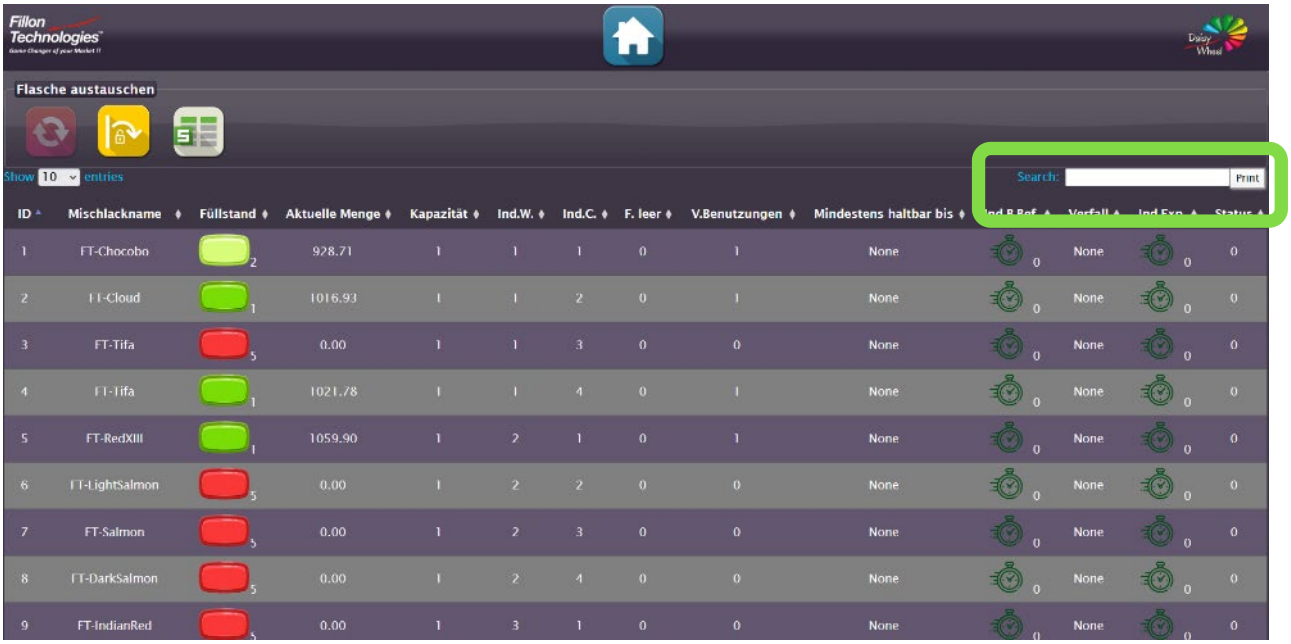

3. Klicken Sie auf die Schaltfläche "Auswerfen" und warten Sie, bis die Flasche ausgeworfen wird:

4. Öffnen Sie die seitliche Klappe, und entnehmen Sie die auszutauschende Flasche wie folgt :

4a/ Lösen Sie den Deckel der Mischlackkammer an der auf dem Bildschirm angegebenen Stelle :

4b/ Entnehmen Sie die Flasche.

ANWENDUNG

Bei sämtlichen Arbeiten an der Maschine sind Schutzhandschuhe zu tragen.

5. Setzen Sie die leere Flasche in die Spannstation ein :

5a/ Zwei Möglichkeiten:

- Das Ventil der leeren Flasche kann wiederverwendet werden. Lösen Sie in diesem Fall das Ventil der Flasche mit einem Drehmomentschlüssel, und positionieren Sie es an der dafür vorgesehenen Stelle in der Spannstation.
- Das Ventil der leeren Flasche hat die maximale Anzahl der Dosierung erreicht. Entsorgen Sie es in dem dafür vorgesehenen Abfallbehälter, und positionieren Sie ein neues Ventil an der dafür vorgesehenen Halterung in der Spannstation.

5b/ Schütteln Sie die Flasche zunächst entsprechend den Empfehlungen des Lackherstellers.

5c/ Positionieren Sie eine neue Flasche in der Spannstation. Verwenden Sie dazu die ihrem Fassungsvermögen entsprechende Vorrichtung (0,5 l oder 1 l).

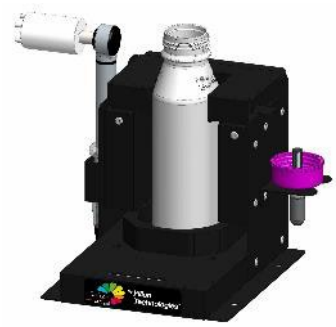

Positionierung einer 0,5-Liter-Flasche

Positionierung einer 1-Liter-Flasche

5d/ Nehmen Sie den Originaldeckel ab, und werfen Sie ihn in den dafür vorgesehenen Abfallbehälter.

5e/ Montieren Sie das Ventil mithilfe des dafür vorgesehenen Drehmomentschlüssels an der neuen Flasche (wiederverwendbares oder neues Ventil).

ANWENDUNG

Bei sämtlichen Arbeiten an der Maschine sind Schutzhandschuhe zu tragen.

5f/ Flasche und Ventil können unterschiedlich oft wiederverwendet werden:

- Mischlack Flasche: 1-malige Verwendung
- Dosierventil: 7-malige Verwendung
- Beide Komponenten müssen gescannt werden, damit sie in der Maschine positioniert werden können und die Flaschen-/Ventileinheit im Lagerbestand der Maschine erfasst wird.
- Die Scan-Reihenfolge ist nicht von Bedeutung

Bei sämtlichen Arbeiten an der Maschine sind Schutzhandschuhe zu tragen.

6. Wiegen Sie die Flasche, und geben Sie das Gewicht in Gramm an :

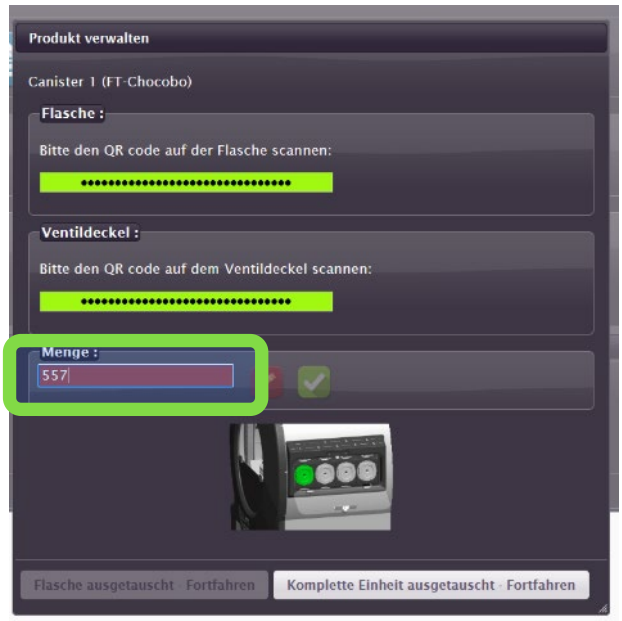

Ein Fenster mit einer Meldung wird geöffnet, in der Sie aufgefordert werden, die Flasche auszutauschen.

ANWENDUNG

Bei sämtlichen Arbeiten an der Maschine sind Schutzhandschuhe zu tragen.

7. Setzen Sie die Flasche an der auf dem Bildschirm angegebenen position in der Maschine ein :

Setzen Sie den Deckel der Mischlackkammer wieder auf.
Stellen Sie sicher, dass er rundum korrekt schließt.

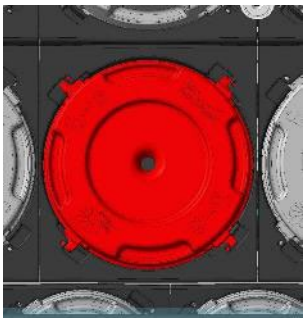

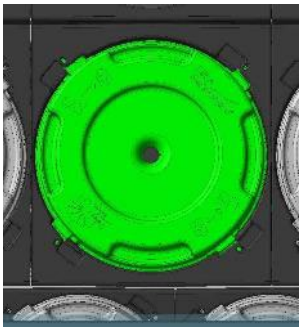

8. Überprüfen Sie, dass die Klappen korrekt geschlossen sind, und klicken Sie auf „Komplette Einheit ausgetauscht - Fortfahren“.

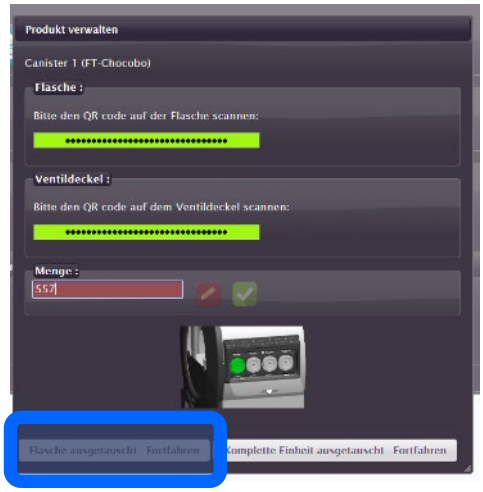

Im Falle einer Wiederverwendung des Ventils klicken Sie auf „ Flasche ausgetauscht -Fortfahren“.
Der zu bestätigende Befehl wird automatisch hervorgehoben.

ANWENDUNG

Bei sämtlichen Arbeiten an der Maschine sind Schutzhandschuhe zu tragen.

✓ Nachfüllen des Reinigungsmittels :

Sobald das Reinigungsmittel nachgefüllt werden muss, wird eine Meldung angezeigt :

Entnehmen Sie die Kassette über den dafür vorgesehenen Drehknopf, entleeren Sie die Reste des Reinigungsmittels, und füllen Sie das spezielle Reinigungsmittel von Fillon Technologie nach :

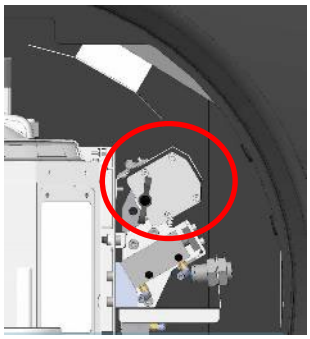
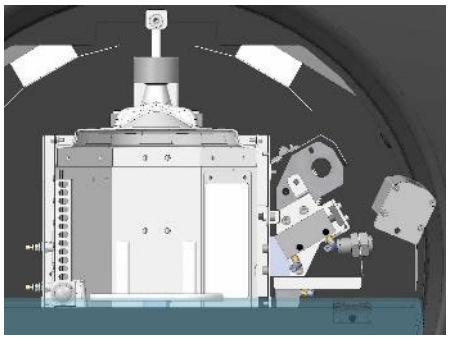

Scannen Sie den QR-Code auf der Flasche, um die Auffüllung zu aktualisieren und setzen Sie die Kassette wieder ein. Klicken Sie anschließend auf „OK“.

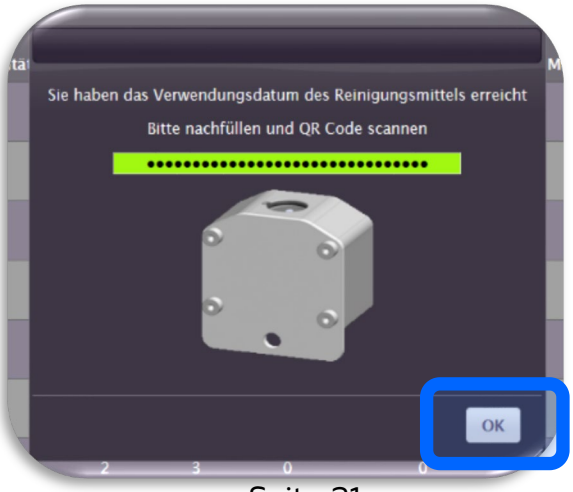

DW BESTAND

Sie können jederzeit den Lackvorrat prüfen, um gegebenenfalls die Flaschen auszutauschen, indem Sie auf das Symbol „DW Bestand“ klicken .

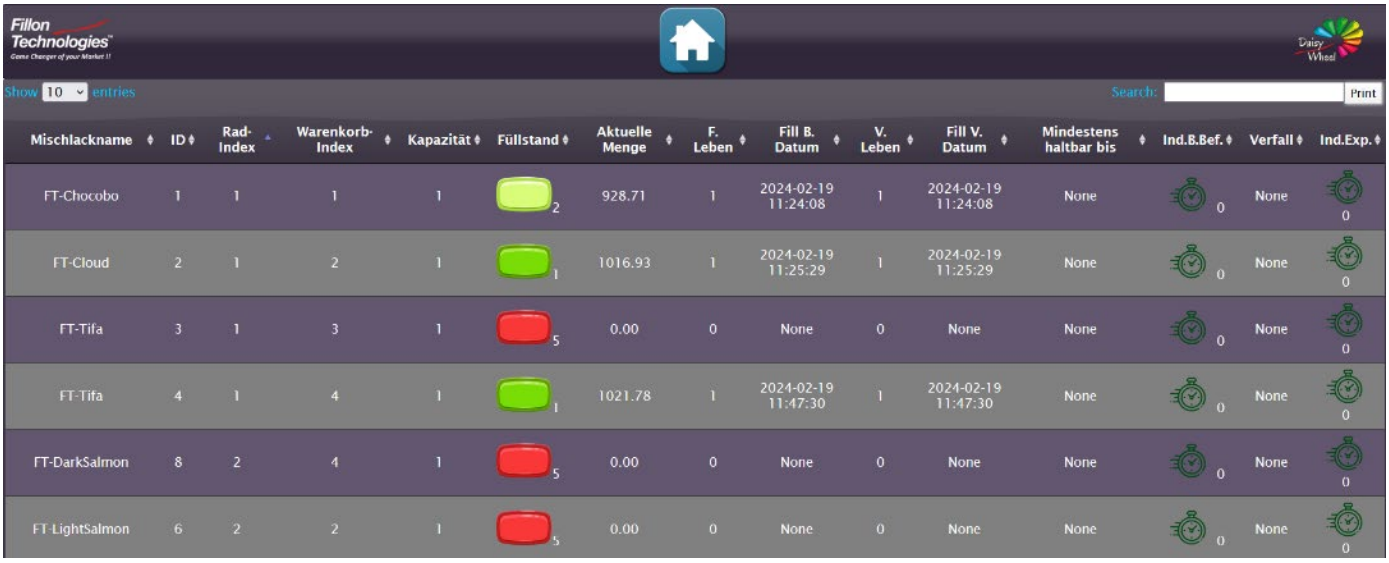

Mischlackname	ID	Rad-Index	Warenkorb-Index	Kapazität	Füllstand	Aktuelle Menge	F. Leben	Fill B. Datum	V. Leben	Fill V. Datum	Mindestens haltbar bis	Ind.B.Bef.	Verfall	Ind.Exp.
FT-Chocobo	1	1	1	1	2	928.71	1	2024-02-19 11:24:08	1	2024-02-19 11:24:08	None	0	None	0
FT-Cloud	2	1	2	1	1	1016.93	1	2024-02-19 11:25:29	1	2024-02-19 11:25:29	None	0	None	0
FT-Tifa	3	1	3	1	5	0.00	0	None	0	None	None	0	None	0
FT-Tifa	4	1	4	1	1	1021.78	1	2024-02-19 11:47:30	1	2024-02-19 11:47:30	None	0	None	0
FT-DarkSalmon	8	2	4	1	5	0.00	0	None	0	None	None	0	None	0
FT-LightSalmon	6	2	2	1	5	0.00	0	None	0	None	None	0	None	0

✓ So ersetzen Sie Flaschen, deren Vorrat zur Neige geht :

Befolgen Sie die Schritte unter "Austauschen einer leeren Flasche" (Seiten 15-20).

BEDIENUNGSANLEITUNG

Sie können jederzeit die Bedienungsanleitung aufrufen, indem Sie auf das Symbol „ Dokumentation“ klicken.

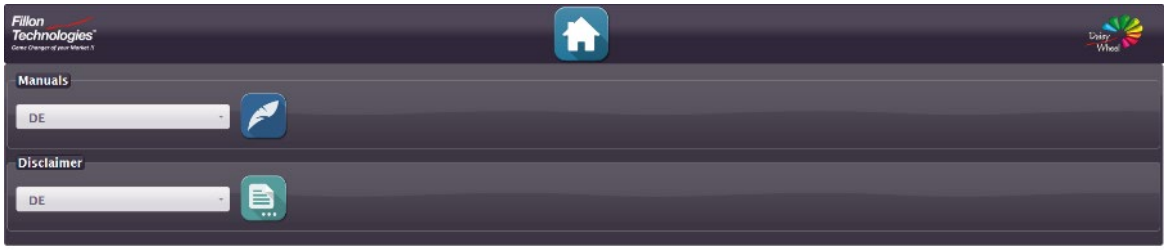

KONTAKTAUFNAHME MIT DEM KUNDENSERVICE

Sie können jederzeit den Kundenservice kontaktieren, indem Sie auf das Symbol „Hotline“ klicken.

✓ Daraufhin wird eine E-Mail an die Daisy Wheel Hotline gesendet :

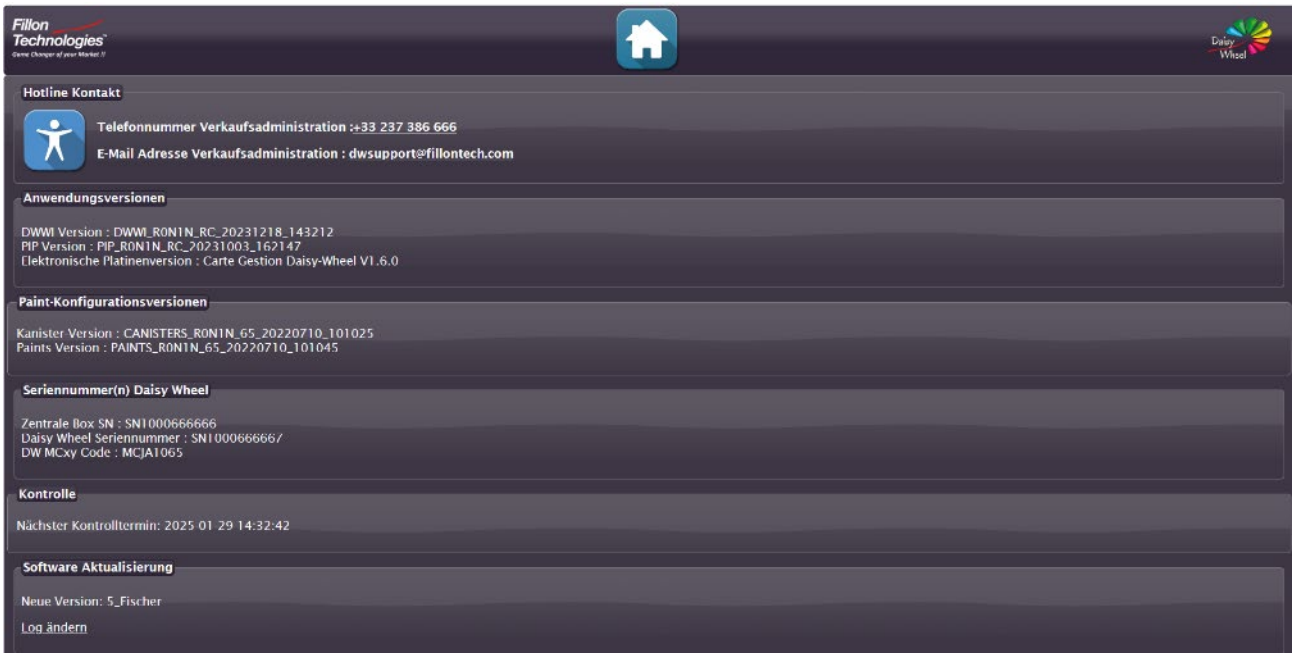

Daisy Wheel Service Hotline

Lundi au Vendredi 7h00 - 19h00
Monday to Friday 7:00 AM - 07:00 PM
Montag bis Freitag von 7:00 Uhr bis 19:00 Uhr

+ 33 2 37 38 66 66 dwsupport@fillontech.com

WERKZEUGE

Die Merkmale (Zustand der Maschine und des statussensor) sind durch Anklicken der Schaltfläche "Werkzeuge" verfügbar.

Schaltfläche "PIP neu starten".

Alle aktuellen Formeln in der Formelliste löschen.

Wagenmanagement: Bewegung des Wagens durch den Benutzer.

AKTUALISIEREN

Prüfen Sie, ob neue aktualisierte Versionen verfügbar sind, indem Sie auf die Schaltfläche "Aktualisieren" klicken.

Klicken Sie auf „Siehe Ergebnis", um die Aktualisierung zu starten. Wenn Updates verfügbar sind, klicken Sie auf "OK".

Am Ende des Updates ist es notwendig, Firefox zu schließen und neu zu starten.

WARTUNGSHINWEISE

Um die korrekte Funktionsweise der Daisy Wheel sicherzustellen, ist sie regelmäßigen Wartungen zu unterziehen.

Zur Erinnerung an wöchentliche oder monatliche Wartungsarbeiten wird ein Fenster angezeigt.

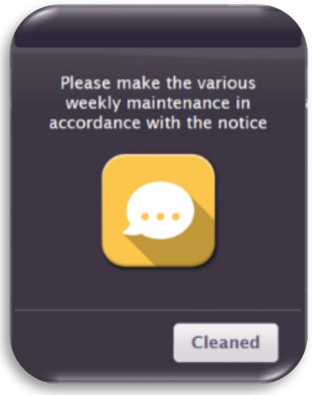

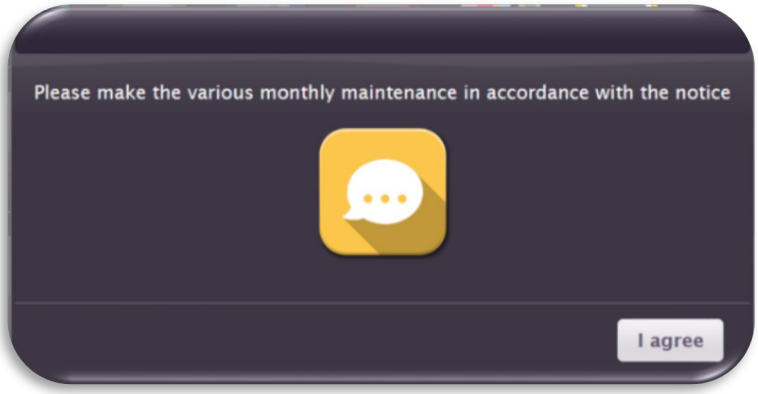

Bei sämtlichen Arbeiten an der Maschine sind Schutzhandschuhe zu tragen.

PFLEGETIPP	
WÖCHENTLICH	
Reinigung der Kuppel	p28
Reinigung der Waagenplatte	p29
MONATLICH	
Reinigung der Klappen	p30
Reinigung der Führungsschienen	p30
Reinigen Sie die Auffangschale	p31

WARTUNGSHINWEISE

WÖCHENTLICH :

✓Reinigung der Kuppel : 5 min

Überprüfen Sie die Sauberkeit der Kuppel, und reinigen Sie sie bei Bedarf mit einem leicht mit dem Reinigungsmittel von FILLON TECHNOLOGIES befeuchteten Tuch oder mit einem Reinigungstuch von FILLON TECHNOLOGIES.

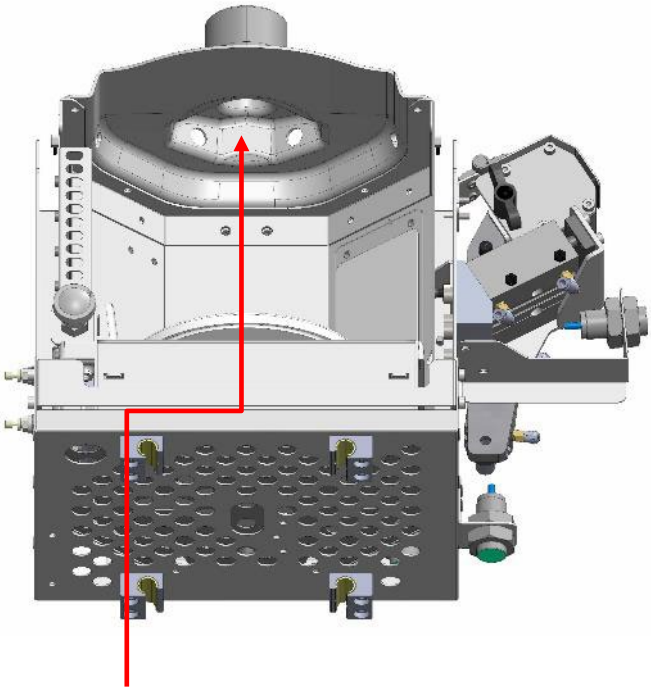

Reinigen Sie die gesamte Kuppel gründlich, um jegliche Farbreste zu entfernen.

WARTUNGSHINWEISE

WÖCHENTLICH :

✓Reinigung der Waagenplatte : 1 min

Überprüfen Sie die Sauberkeit der Waagplatte, und reinigen Sie sie mit einem mit dem Reinigungsmittel von Fillon Technologies befeuchteten Tuch.

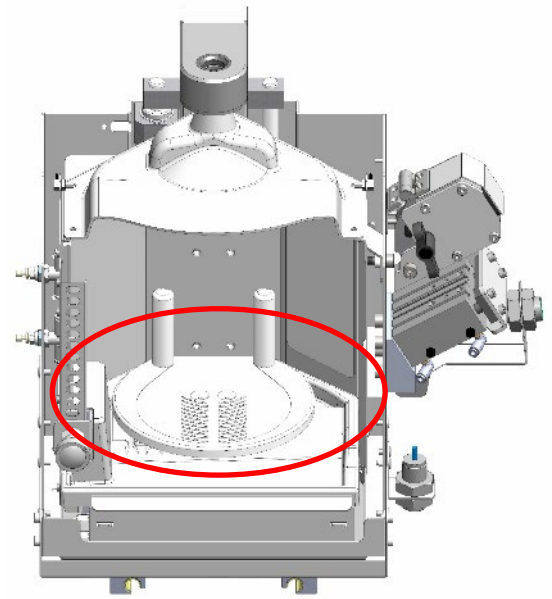

✓ Achtung! Gebrauchsinformationen und Wartung der Waagenplatte

Die Waagenplatte des Daisy Wheel-Geräts hält einem Gewicht von maximal 5 kg stand. Bei einem höheren Gewicht können die korrekte Funktionsweise und Präzision dieser Komponente und damit die Ihres Geräts nicht mehr sichergestellt werden. Aus diesem Grund sind Schäden, die durch die Belastung der Wägezelle mit einem Gewicht von mehr als 5 kg entstehen, nicht von der Garantie abgedeckt. Beachten Sie daher bitte die folgenden Nutzungsbestimmungen:

- Belasten Sie die Waagenplatte mit einem Gewicht von maximal 5 kg.
- Stützen Sie sich während der Reinigung nicht auf der Waagenplatte ab, sondern berühren Sie sie nur leicht mit dem entsprechenden Reinigungsmittel (H2O).
- Befolgen Sie während der Wartung bitte die Hinweise, die Sie von unseren Kundenserviceteams erhalten haben.

WARTUNGSHINWEISE

MONATLICH :

✓Reinigung der Klappen : 1 min

Prüfen Sie die Klappen auf Lackspritzer, und reinigen Sie sie mit einem mit dem Reinigungsmittel von Fillon Technologies befeuchteten Tuch.

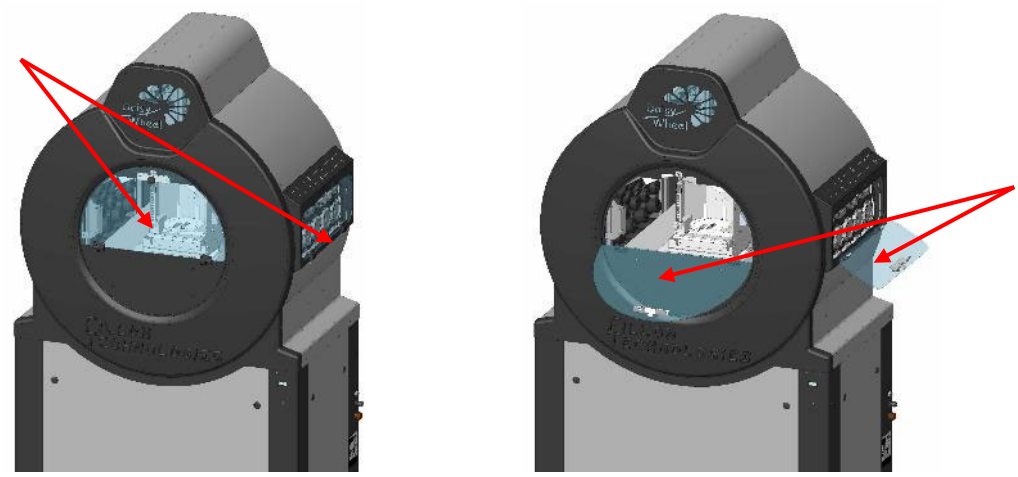

✓ Reinigung der Führungsschienen : 5 min

1. Überprüfen Sie die Sauberkeit der Führungsschienen.
2. Platzieren Sie die Hauptdosiereinheit ganz hinten, um auf die Schienen zugreifen zu können. Klicken Sie dazu auf das Symbol „ Schlitten bewegen“ auf der Registerkarte „Wartung“.
3. Reinigen Sie sie mit dem Reinigungsmittel von Fillon Technologies.

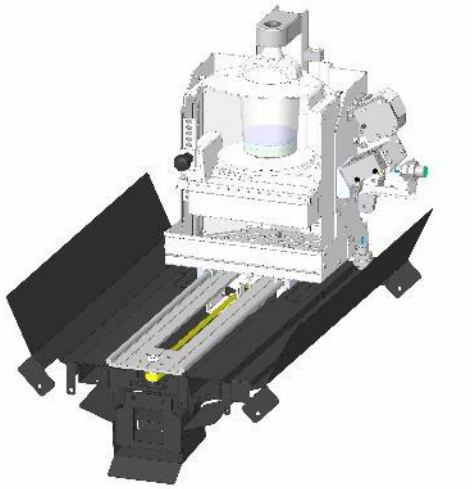

WARTUNGSHINWEISE

MONATLICH :

✓Reinigen Sie die Auffangschale : 10 min

1. Überprüfen Sie die Sauberkeit der Auffangschale, und führen Sie gegebenenfalls die folgenden Schritte aus.
2. Heben Sie die Waagenplatte mithilfe eines 4er-Inbusschlüssels an.
3. Reinigen Sie die Auffangschale mit einem mit dem Reinigungsmittel von Fillon Technologies befeuchteten Tuch.
4. Setzen Sie die Waagenplatte wieder ein, und ziehen Sie sie fest.
5. Achten Sie darauf, dass die Auffangschale nicht die Wägezelle berührt.

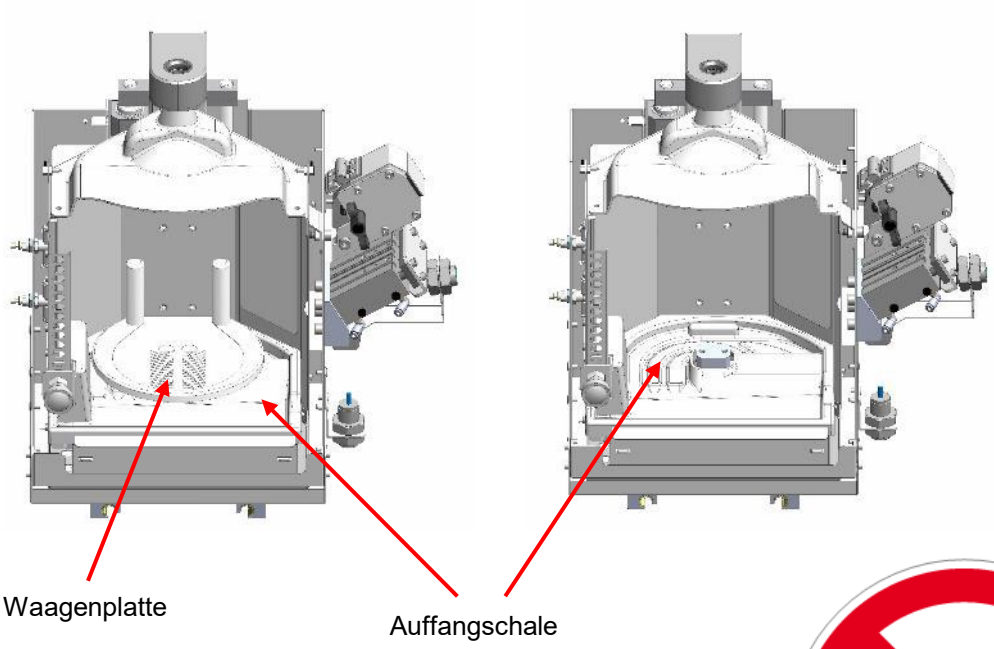

WARTUNG DER VENTILE

✓ Sie werden in einem Fenster daran erinnert, wann die Wartung der Dosierventile vorzunehmen ist :

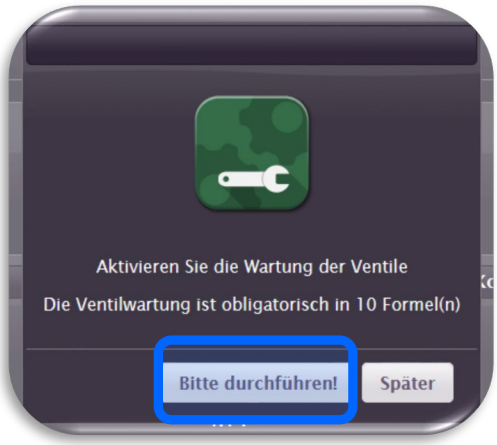

✓ Hinweis: Diese Wartung ist obligatorisch und muss durchgeführt werden, damit die Maschine nicht blockiert wird.

FEHLERCODES

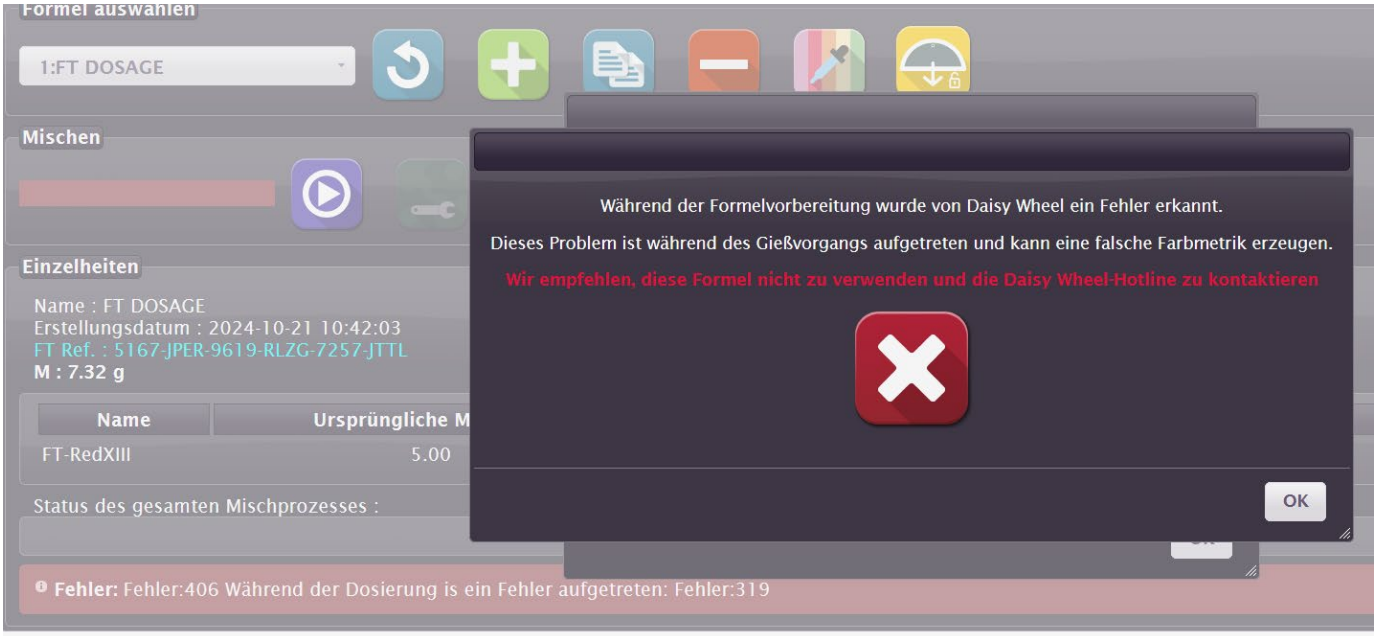

Fehler 40x :
Systemstatuscode.
Weitere Informationen finden Sie in der Tabelle.

Fehler 3xx:
Fehlercode.
Weitere Informationen finden Sie in der Tabelle.

Statuscodes des Systems:

Code	Description	
405	Fehlerstatus	Die Details des Fehlers werden auf der Daisy-Wheel-Schnittstelle angezeigt. Weitere Informationen finden Sie in der untenstehenden Liste.
406	Status pausieren	

FEHLERCODES

Fehlercode-Liste:

Code	Description	Solutions possibles
301	Problem der elektronischen Kommunikation	1) Starten Sie den PIP neu 2) Wenn das Problem weiterhin besteht: Bitte wenden Sie sich an die Hotline
302	Problem der Gleichgewichtskommunikation	1) Starten Sie den PIP neu 2) Wenn das Problem weiterhin besteht: Bitte wenden Sie sich an die Hotline
303	Verstopftes Ventil	Befolgen Sie die Anweisungen auf dem Bildschirm
304	Handlungsproblem / Aktionszeit	1) Starten Sie den PIP neu 2) Wenn das Problem weiterhin besteht: Bitte wenden Sie sich an die Hotline
305	Offenes Haus	Befolgen Sie die Anweisungen auf dem Bildschirm
306	Fehler bei der Überdosierung	Befolgen Sie die Anweisungen auf dem Bildschirm
309	Fehlendes Reinigungsmittel	Befolgen Sie die Anweisungen auf dem Bildschirm
310	Falsche Position	1) Starten Sie den PIP neu 2) Wenn das Problem weiterhin besteht: Bitte wenden Sie sich an die Hotline
311	Unsichere Aktion	1) Starten Sie den PIP neu 2) Wenn das Problem weiterhin besteht: Bitte wenden Sie sich an die Hotline
312	Défaut pression	Befolgen Sie die Anweisungen auf dem Bildschirm, die Validierungstaste wird losgelassen, sobald der richtige Druck ausgeübt wird
313	Standardmäßiger Tara-Saldo	1) Überprüfen Sie die Stabilität des Daisy-Wheel 2) Vergewissern Sie sich, dass die Schaufel die Kuppel nicht berührt 3) Überprüfen Sie das Gleichgewicht auf Sauberkeit 4) Wenn das Problem weiterhin besteht: Bitte wenden Sie sich an die Hotline
315	Fehlerschlussventil	1) Befolgen Sie die Anweisungen auf dem Bildschirm 2) Wechseln Sie das Ventil und verwenden Sie nicht die Farbe aus dem Topf 3) Starten Sie die Dosierung neu
319	Maximaler Überdosierungsfehler	Befolgen Sie die Anweisungen auf dem Bildschirm

FEHLERCODES

Fehler von staut glogal:

Code	Beschreibung	Lösungen
1_DWGS	Problem der Inititalisierung	Kontaktieren Sie die Hotline
2_DWGS	Syscom-Problem	1) Starten Sie den PIP neu 2) Wenn das Problem weiterhin besteht: Bitte wenden Sie sich an die Hotline
3_DWGS	Defekte an den Türen	Befolgen Sie die Anweisungen auf dem Bildschirm
4_DWGS	Ausfall des Saldos	1) Starten Sie den PIP neu 2) Wenn das Problem weiterhin besteht: Bitte wenden Sie sich an die Hotline

Wenn die Fehlerzahl größer als 4 ist, wenden Sie sich bitte an die Hotline.

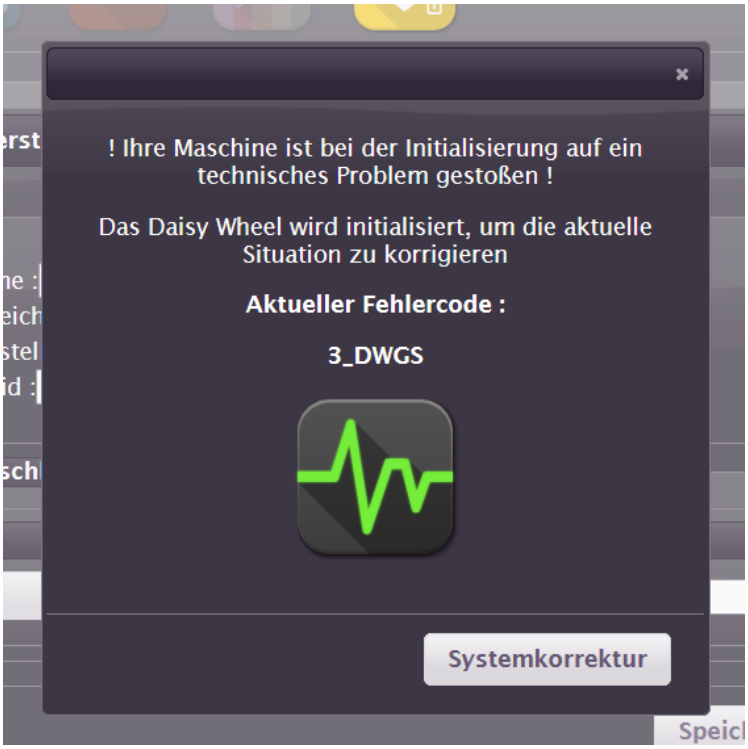

SICHERHEITSHINWEISE

- **Anwendungsbereich**

Sie haben eine Homogenisierungs-/Dosierungsmaschine Modell DAISY WHEEL von FILLON TECHNOLOGIES erworben. Dieses Gerät ist für Fachleute in Karosserie- und Lack und ähnlichen Bereichen bestimmt.

- **Kennzeichnung**

Europäische Gemeinschaft: Siehe EU-Konformitätserklärung und Typenschild des Herstellers der Maschine.
Andere Länder: Siehe Typenschild des Herstellers der Maschine.

Die Haftung des Herstellers ist ausgeschlossen, wenn die nachfolgenden Hinweise nicht beachtet werden und/oder wenn die Charakteristiken der Maschine verändert werden und/oder wenn die Maschine zu anderen Zwecken als denen eingesetzt wird, die in diesem Hinweis vorgesehen sind.

SICHERHEITSHINWEISE/RISIKOANALYSE:
ALLGEMEINE RICHTLINIEN ZUR SICHERHEIT UND HANDHABUNG DER GERÄTE

Vor der Inbetriebnahme:
GEFAHR:
▫ Platzieren Sie die Maschine in einem belüfteten Raum, in dem sie keinen Vibrationen ausgesetzt und vor Witterungseinflüssen geschützt ist. Umgebungstemperatur zwischen+5 °C/41 °F und +35 °C/95 °F.
ACHTUNG:
▫ Zu Ihrem eigenen Schutz sollten Sie bei der Installation Schutzhandschuhe tragen.

Achtung bei explosionsfähigen Atmosphären: Die Maschine ist in einem Bereich zu installieren,welcher der Kennzeichnung auf dem Typenschild des Herstellers entspricht. Die Richtlinie 99/92/EC zur Sicherheit der Arbeitnehmer, die durch explosionsfähige Atmosphären gefährdet werden können, gilt in allen Ländern der Europäischen Gemeinschaft in vollem Umfang. In den anderen Ländern sind die jeweils geltenden Vorschriften zu beachten.

Elektrische Einrichtung:
Die Energieversorgung der Maschine muss geerdet und mit einer 10-A-Leitung verbunden sein sowie durch eine Differenzialschutzeinrichtung mit 30 mA geschützt werden, um Personen und Gegenstände zu schützen.
Installation, Überprüfung, Reparatur und Einstellung elektrischer Komponenten dürfen ausschließlich von Elektrofachkräften vorgenommen werden.
▫ Schließen Sie die Maschine über das mitgeliefertes Kabel an das Stromnetz an. Die Verwendung von Verlängerungskabeln ist untersagt.
▫ Der Stromanschluss befindet sich am Ende des Versorgungskabels und kann an eine Wandsteckdose angeschlossen werden. Er muss stets frei zugänglich sein. Der Stromanschluss ist die Trennvorrichtung der Stromversorgung.
▫ Das Stromnetz mit dem die Maschine verbunden ist, muss unbedingt mit einem Lasttrennschalter entsprechend den Normen EN 60947-2 und EN 60947-3 ausgestattet sein, der über eine Verriegelungsvorrichtung in offener Stellung verfügt.

Bei der Installation:
▫ Die Maschine wird montiert und verpackt geliefert.
▫ Die Handhabung und Installation der Maschine sind ausschließlich durch autorisiertes und von der FTF geschultes Personal vorzunehmen.
▫ In der Handhabungsphase muss das autorisierte Personal seine Schutzausrüstung (Schuhe, Handschuhe) tragen.
▫ Wenn die Maschine aus ihrer Transportkiste herausgeholt wird, muss ihre „kleine“ Seite entgegen der Neigung der Rampe zeigen.
▫ Die Maschine wird nur in der Installationsphase auf ihren Transportrollen bewegt. Dieser Vorgang wird von entsprechend autorisiertem Personal durchgeführt.
▫ Nach der Installation steht die Maschine auf ihren Stützfüßen.
▫ Der Benutzer darf die Maschine nach der Installation auf keinen Fall bewegen.

Bei der Inbetriebnahme:
Die Schallleistung der DAISY WHEEL liegt unter 70 dB(A).
ACHTUNG:
▫ Vor jeder Inbetriebnahme ist sicherzustellen, dass sämtliche Klammern entfernt wurden.
▫ Vor jeder Inbetriebnahme ist sicherzustellen, dass die Maschine durch keine Gegenstände/Hindernisse blockiert wird.
▫ Schließen Sie die Maschine an die Stromversorgung an.
▫ Beim Anschluss der Maschine an das Stromnetz muss sie im Soft Mixing-Modus (kontinuierliche langsame Rotation) gestartet werden.

Befolgen Sie die Anweisungen zur Inbetriebnahme auf dem Installationsmedium.

Bei der Verwendung :
▫ Um die korrekte Funktionsweise der Maschine sicherzustellen, lassen Sie sie immer eingeschaltet und halten Sie die Klappen geschlossen.
▫ Bevor Sie eine Flasche verwenden, müssen Sie sich vergewissern, dass sie sich in einem guten Zustand befindet.
▫ Verwenden Sie ausschließlich Flaschen von Fillon Technologies.
▫ Verwenden Sie ausschließlich genehmigte Farben in der DAISY WHEEL.
▫ Befolgen Sie die vom Lackhersteller empfohlenen Sicherheitshinweise.
▫ Befolgen Sie während der Dosierung die Anweisungen in der Benutzeroberfläche.

SICHERHEITSHINWEISE

GEFAHR:
In dem Bereich, in dem die Maschine installiert ist: Nicht rauchen – Keine offene Flamme verwenden.
▫ Nur die genehmigte Lacklinie in der Maschine lagern.
▫ Nichts auf der Maschine lagern.
▫ Stets die Schutzvorrichtungen wieder anbringen. Diese sollen Sie vor Schäden und Verletzungen schützen.

ACHTUNG :
▫ Setzen Sie niemals eine beschädigte Lackflasche in die Maschine ein.
▫ Lackflaschen müssen vor jeder Inbetriebnahme korrekt an den dafür vorgesehenen Stellen positioniert werden.
▫ Die Klappen dürfen nur mit einem feuchten Baumwolltuch gereinigt werden.
▫ Personen mit langen Haaren müssen zwingend eine Schutzkappe tragen.
▫ Tragen Sie keine weite Kleidung, da diese von der Maschine erfasst werden könnte.
▫ Verwenden Sie die vom Lackhersteller empfohlene persönliche Schutzausrüstung.

VORSICHT :
▫ Sorgen Sie dafür, dass sich kein Staub und keine Rückstände auf und in der Ausrüstung ansammeln.

Bei der Wartung:
Wartungs- und Instandhaltungshinweise
Sämtliche Reparaturen müssen von einem durch Fillon Technologies ausgebildeten und qualifizierten Techniker durchgeführt werden.
Trennen Sie das Gerät von der Stromversorgung, bevor Sie Schutzvorrichtungen entfernen und Wartungs- oder Reparaturarbeiten vornehmen. Um die Leistungsfähigkeit Ihrer Maschine aufrechtzuerhalten und das Risiko von Zwischenfällen zu senken, werden die folgenden regelmäßigen Wartungsarbeiten dringend empfohlen:
▫ Die Klappen mit einem feuchten Tuch reinigen. Die Klappen bei Bedarf ersetzen.
▫ Waagenplatte, Führungsschienen und Kuppel mit einem mit dem Reinigungsmittel von Fillon Technologies befeuchteten Tuch reinigen (siehe Seite zu Wartungshinweisen).
▫ Naben, Auffangschale und Reinigungsdüse mit einem mit dem Reinigungsmittel von Fillon Technologies befeuchteten Tuch reinigen (siehe Seite zu Wartungshinweisen).
▫ Ventile mit einem feuchten Schwamm reinigen und austauschen.

Nach Wartungsarbeiten müssen jegliche Sicherheitselemente, die entfernt wurden, wieder angebracht werden.
Den Abbildungen in der Bedienungsanleitung können Sie die Markierungen der Ersatzteile und Verschleißteile entnehmen.

▫ **Begleitdokumentation:**

Bedienungsanleitung
Bescheinigung über die Schulung zur Verwendung der Maschine
Video zur Verwendung und Wartung

STÖRUNGEN UND LÖSUNGEN

Voraussetzungen	*a) Überprüfen Sie den Anschluss der Maschine an die Stromversorgung und die Spannung des Stromnetzes.* *b) Stellen Sie sicher, dass die Front- und Seitenklappen korrekt geschlossen sind (physisch geschlossen + Status der Sensoren auf der Registerkarte für Wartung der Webschnittstelle).* *c) Stellen Sie sicher, dass sich die Dosiereinheit nicht in der hohen Stellung befindet (rote Leuchtanzeige des Sensors und/oder Status der Sensoren auf der Registerkarte für Wartung der Webschnittstelle).* *d) Stellen Sie sicher, dass das Stellglied des Auswurfsystems eingefahren ist (rote Leuchtanzeige des Sensors und/oder Status der Sensoren auf der Registerkarte für Wartung der Webschnittstelle).* *e) Schalten Sie die Energieversorgung der Maschine (wieder) ein und überprüfen Sie, ob die blaue Leuchtanzeige der Energieversorgung leuchtet.* *f) Überprüfen Sie den Anschluss an das Druckluftnetz (6-8 bar/87-116 psi).* *g) Überprüfen Sie den Anschluss an das Internetnetzwerk:* *Haben Sie 1 Minute gewartet, bevor Sie die Webschnittstelle aufgerufen haben?* *Ist der Router korrekt an die Stromversorgung angeschlossen? (Piktogramm Power grün)* *Blinkt das Piktogramm, das dem RJ45-Stecker der DW entspricht?* *o Falls nicht, überprüfen Sie den korrekten Anschluss des Netzwerkkabels (RJ45) der DW mit dem Router und dessen Status.* *o Falls alles in Ordnung ist, überprüfen Sie, ob die Konfiguration des Routers korrekt ist (wenden Sie ich in diesem Fall an Ihren Netzwerkadministrator).*

STÖRUNGEN	*LÖSUNGEN*
1) Die kontinuierliche langsame Rotation (Soft Mixing) funktioniert nicht.	*Achtung: Der Soft Mixing-Modus wird automatisch nach 15-minütiger Inaktivität ausgelöst (Initialisierung der Maschine, Dosierung, Flaschenauswurf…)* *1a) Überprüfen Sie, ob alle Voraussetzungen erfüllt sind.* *1b) Sollte das Problem fortbestehen, wenden Sie sich an den Kundenservice.*
2) Die Maschine kann nicht initialisiert werden.	*2a) Überprüfen Sie, ob alle Voraussetzungen erfüllt sind* *2b) Überprüfen Sie auf der Registerkarte für Konfiguration/Informationen der Webschnittstelle, ob der Initialisierungsstatus in Ordnung ist. Sollte das Problem fortbestehen, wenden Sie sich an den Kundenservice, und geben Sie die angezeigte Fehlermeldung durch.*
3) Die Dosierung wird nicht gestartet. Die Maschine bewegt sich nicht.	*3a) Überprüfen Sie, ob alle Voraussetzungen erfüllt sind.* *3b) Stellen Sie sicher, dass kein mechanisches Hindernis besteht und keine ungewöhnlichen Geräusche zu vernehmen sind (bei geschlossenen Klappen).* *3c) Überprüfen Sie die Sauberkeit der horizontalen Führungen.* *3d) Überprüfen Sie die Ausrichtung von Ventil und Dosiereinheit. Im Falle von Problemen wenden Sie sich an den Kundenservice.*
Der Lack fließt nicht.	*3e) Überprüfen Sie, ob sich die Dosiereinheit in der korrekten hohen Stellung (Kontakt mit dem Rad) befindet.*
4) Die Dosiereinheit ist in der hohen Stellung geblieben.	*4a) Wenden Sie sich an den Kundenservice.*
5) Auf die auszutauschende Flasche kann nicht zugegriffen werden.	*5a) Überprüfen Sie, ob alle Voraussetzungen erfüllt sind.* *5b) Stellen Sie sicher, dass keine mechanische Blockade vorliegt.* *5c) Wenden Sie sich an den Kundenservice.*
6) Der Deckel der Alveole schließt nicht.	*7a) Stellen Sie sicher, dass die Flasche korrekt in der Kammer eingesetzt ist.* *7b) Überprüfen Sie den Zustand des Deckels der Kammer.* *7c) Stellen Sie sicher, dass die verwendeten Flaschen und Ventile von Fillon Technologies konzipiert und gefertigt wurden.* *7d) Sollte das Problem fortbestehen, wenden Sie sich an den Kundenservice.*

STÖRUNGEN UND LÖSUNGEN

STÖRUNGEN	*LÖSUNGEN*
8) Die Dosierung erfolgt nicht korrekt	*8a) Überprüfen Sie die Sauberkeit der Ventile.* *8b) Überprüfen Sie die Sauberkeit des Kegels.* *8c) Stellen Sie sicher, dass der Becher nicht den Dosierbehälter berührt.* *8d) Überprüfen Sie die Temperatur des Lacks (z. B. ein Lack, der gerade aus dem Lager kommt).* *8e) Überprüfen Sie, dass sich der Becher an der richtigen Stelle befindet (Einstellung der Plattform).* *8f) Nehmen Sie die Waagenplatte und/oder die Auffangschale heraus, und überprüfen Sie deren Sauberkeit.* *8g) Stellen Sie sicher, dass die Flaschen und Ventile von Fillon Technologies konzipiert und gefertigt wurden.* *8h) Überprüfen Sie, ob die Referenz des Lackes und die Position der Flasche übereinstimmen.*
9) Die Ventile sind verschmutzt.	*9a) Überprüfen Sie, ob die Voraussetzungen erfüllt sind.* *9b) Verwenden Sie ein mit dem Reinigungsmittel von Fillon Technologies befeuchtetes Tuch.* *9c) Leeren Sie die Reinigungskassette, und füllen Sie sie anschließend mit dem Reinigungsmittel von Fillon Technologies.* *9d) Überprüfen Sie die Ausrichtung von Ventil und Reinigungssystem. Im Falle von Problemen wenden Sie sich an den Kundenservice.* *9e) Überprüfen Sie die Sauberkeit des Reinigungssystems, und tauschen Sie es bei Bedarf aus.* *9f) Sollte das Problem fortbestehen, wenden Sie sich an den Kundenservice.*
10) Defekte oder abgenutzte Komponenten.	*10a) Wenden Sie sich an den Kundenservice.*

Daisy Wheel Service Hotline

Lundi au Vendredi 7h00 - 19h00
Monday to Friday 7:00 AM - 07:00 PM
Montag bis Freitag von 7:00 Uhr bis 19:00 Uhr

+ 33 2 37 38 66 66 dwsupport@fillontech.com

KENNZEICHNUNG UND NUTZUNGSHINWEISE

- **Übersicht über die Angaben auf dem Typenschild des Herstellers:**

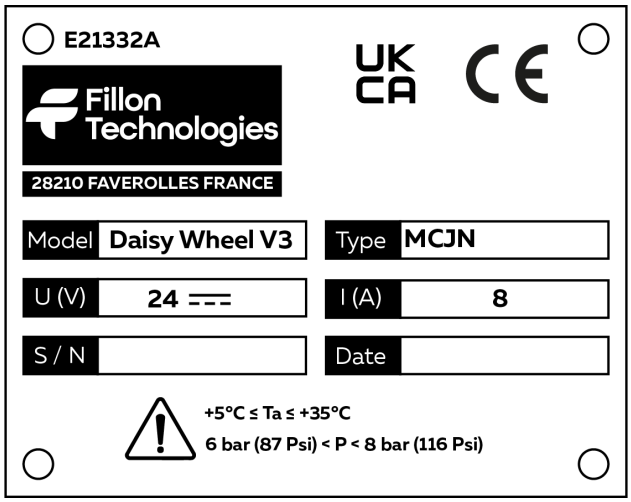

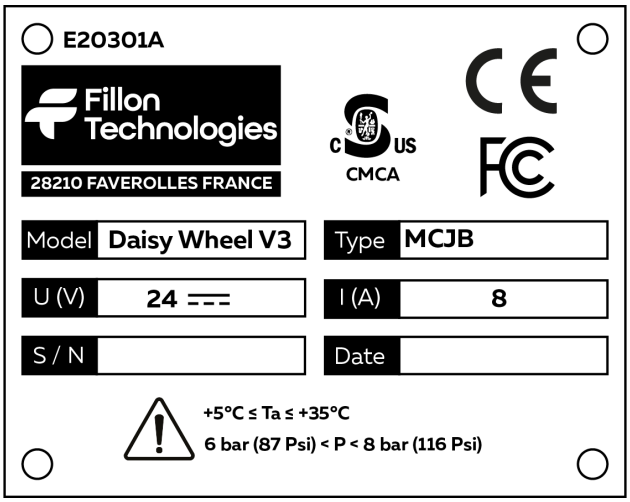

- **Die Daisy Wheel ist für die Verwendung in Innenräumen vorgesehen.**
- **Das Gerät ist nicht für die Verwendung in Zonen mit explosionsfähigen Atmosphären bestimmt.**
- **Wird das Gerät auf eine Art und Weise verwendet, die nicht vom Hersteller vorgesehen ist, kann der Schutz der Geräts beeinträchtigt werden.**

- **Spezifikationen für die Beurteilung der Isolierung externer Stromkreise:**

Die externe Stromversorgung muss eine verstärkte Isolierung zwischen der Stromversorgung und den elektrischen Bauteilen aufweisen.

- **Spezifikationen der Umweltbedingungen, für die das Gerät vorgesehen ist:**
  - Spezifikation des Verschmutzungsgrads: „2“
  - Spezifikation der Überspannungskategorie: II
  - Spezifikation der maximalen Nutzungshöhe: 2000 m über dem Meeresspiegel.

- **Spezifikationen zur Umgebungstemperatur für die Verwendung:**

  5 bis 35 °C/41 bis 95 °F

- **Max. relative Luftfeuchtigkeit: 80%**

EU/UK -KONFORMITÄTSERKLÄRUNG

Der Hersteller : FILLON TECHNOLOGIES - 2 ROUTE DE HOUDAN – 28210 FAVEROLLES - FRANKREICH

Erklärt in alleiniger Verantwortung, dass die folgenden Produkte
Beschreibung : Lackmischmaschine,
Typ: Daisy Wheel V3 (type MCJN…, MCJB…)

Den Anforderungen der folgenden europäischen Richtlinien durch die Anwendung der harmonisierten Normen entsprechen : entsprechen den folgenden britischen Rechtsvorschriften durch die Anwendung der bezeichneten Normen :

- Maschinenrichtlinie 2006/42/CE / S.I. 2008 No. 1597 verordnung über die Lieferung von Maschinen (Sicherheit)

- Niederspannungsrichtlinie 2014/35/EU / UK SI 2016 No. 1101 Verordnung über elektrische Betriebsmittel (Sicherheit)
  - IEC 61010-1:2010 + A1:2016 ; EN 61010-1:2010
    Sicherheitsbestimmungen für elektrische Mess-, Regel- und Laborgeräte
  - IEC 61010-2-051:2015 ; EN 61010-2-051:2015
    Besondere Anforderungen an Laborgeräte, die zum Mischen und Schütteln verwendet werden

- Richtlinie über elektromagnetische Verträglichkeit 2014/30/EU / S.I. 2016 No. 1091 Vorschriften zur elektromagnetischen Verträglichkeit
  - IEC 61000-6-2:2016 ; EN IEC 61000-6-2:2019
    Generische Normen - Störfestigkeit für Industrieumgebungen
  - IEC 61000-6-4:2006, AMD1:2010 ; EN 61000-6-4:2007, AMD1:2011
    Generische Normen - Emissionsstandard für Industrieumgebungen
  - IEC 61000-3-2:2014 ; EN 61000-3-2:2014
    Grenzwerte für die Emission von Oberschwingungsströmen
  - IEC 61000-3-3:2013 ; EN 61000-3-3:2013
    Begrenzung von Spannungsschwankungen, Spannungsschwankungen und Flicker

- RoHS-Richtlinien 2011/65/EU & 2017/2102/UE / S.I. 2012 NO. 3032 Beschränkung der Verwendung bestimmter gefährlicher Stoffe in Elektro- und Elektronikgeräten

Am 28. Juli 2022,
Der Vorsitzende und geschäftsführende Direktor,
Sébastien REINBOLD

Fillon Technologies

Game changer of your market !!